www.somfy.com

SYNAPSIA RTS INT

DE Montage- und Gebrauchsanleitung
ES Guía de instalación y de uso
IT Manuale di installazione e d'uso

5126733B

MANUALE ORIGINALE

Il presente manuale si applica a tutte le motorizzazioni SYNAPSIA RTS INT le cui versioni sono disponibili nel catalogo vigente.

Settore d'applicazione

Le motorizzazioni MVB sono progettate per motorizzare tutti i tipi di persiane in commercio.

L'installatore, professionista della motorizzazione e dell'automazione d'interni, deve accertarsi che l'installazione del prodotto motorizzato rispetti le norme in vigore nel paese di messa in servizio come, nello specifico, la normativa sulle persiane EN13659.

Responsabilità

Prima di installare e di utilizzare la motorizzazione, leggere attentamente questo manuale. Oltre le istruzioni riportate nel presente manuale, rispettare altresì le istruzioni elencate nel documento annesso ***Istruzioni di sicurezza***.

La motorizzazione deve essere installata da un professionista della motorizzazione e dell'automazione d'interni, conformemente alle istruzioni di Somfy e alle normative applicabili nel paese di messa in servizio.

Ogni utilizzo della motorizzazione al di fuori dell'ambito di applicazione descritto sopra è vietato. Esso escluderebbe, così come il mancato rispetto delle istruzioni riportate nel presente manuale e nel documento annesso ***Istruzioni di sicurezza***, ogni responsabilità e garanzia di Somfy.

L'installatore deve informare i suoi clienti in relazione alle condizioni d'uso e di manutenzione della motorizzazione e deve consegnare loro le istruzioni d'uso e di manutenzione, oltre al documento allegato ***Istruzioni di sicurezza***, dopo l'installazione della motorizzazione. Qualsiasi operazione di assistenza clienti sulla motorizzazione richiede l'intervento di un professionista di impianti di motorizzazione e di domotica.

In caso di dubbi durante l'installazione della motorizzazione o per avere maggiori informazioni, consultare un interlocutore Somfy o visitare il sito www.somfy.com.

Istruzioni di sicurezza particolari

⚠ I cavi che passano attraverso una parete metallica devono essere protetti ed isolati da un manicotto o una guaina.

⚠ Fissare i cavi per evitare il contatto con parti in movimento.

⚠ Se la motorizzazione viene utilizzata all'esterno e se il cavo di alimentazione è di tipo H05-VVF, installare il cavo in un condotto resistente ai raggi UV, ad esempio sotto una canalina passacavi.

⚠ Lasciare libero l'accesso al cavo d'alimentazione della motorizzazione: deve poter essere sostituito facilmente.

Creare sempre un nodo sul cavo di alimentazione per evitare infiltrazioni di acqua all'interno della motorizzazione!

CE Con la presente, Somfy SAS, F-74300 CLUSES dichiara, in qualità di produttore, che la motorizzazione coperta da queste istruzioni, contrassegnata per essere alimentata a 230V~50Hz e per essere utilizzata come indicato nelle presenti istruzioni, è conforme ai requisiti essenziali delle Direttive Europee applicabili e, in particolare, della Direttiva Macchina 2006/42/CE e della Direttiva Radio 2014/53/UE.

Il testo completo della dichiarazione di conformità all'UE è disponibile all'indirizzo Internet www.somfy.com/ce.

Antoine Creze, responsabile delle omologazioni, che agisce per conto del Direttore dell'Attività, Cluses, 05/2016.

Copyright © 2013 - 2016 Somfy SAS. All rights reserved.

COMPOSIZIONE DEL KIT

Rif.	Descrizione	Quantità	Elementi necessari per motorizzazione 2 battenti	Elementi necessari per motorizzazione 1 battente
a	Carter sinistro Carter destro	1 1	✔	✔
b	Carter di finitura	1	✔	✔
c	Staffe motore	2	✔	✔
d	Modulo elettromeccanico	1	✔	✔
e	Cavo motore	1	✔	
f	Guide di allineamento	2	✔	✔
g	Modulo meccanico	1	✔	
h	Bracci articolati	2	✔	✔
i	Telecomando 1 canale RTS	1	✔	✔
j	Fermi ricopribili	2	✔	✔
k	Vite M10 Coperture viti Rondelle Rivetti Guarnizione del carter	2 2 2 6 2	✔ ✔ ✔ ✔ ✔	✔ ✔ ✔ ✔ ✔
m	Dima per l'installazione	1	✔	✔
n	Telaio a un battente	1		✔

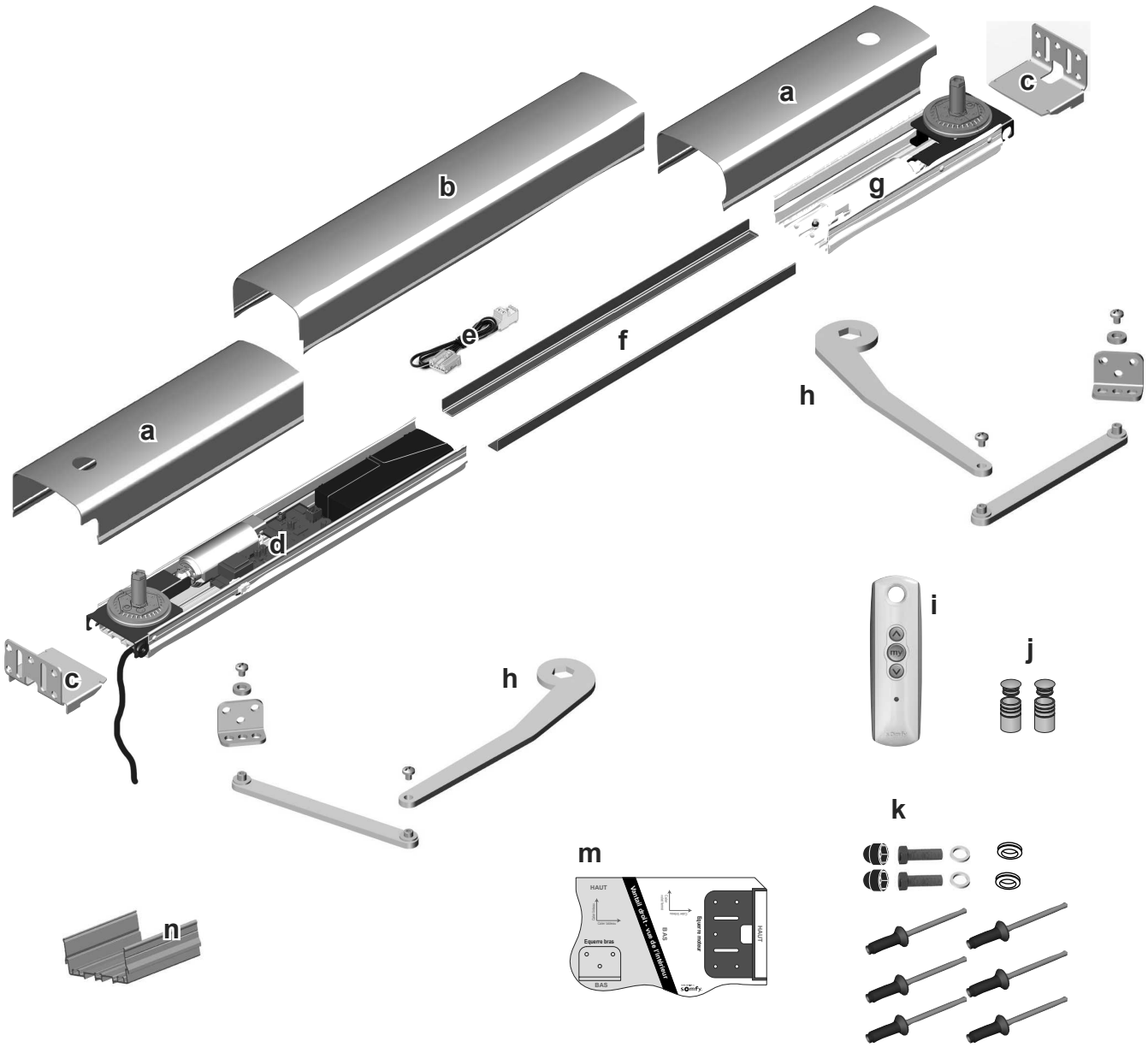

Copyright © 2013 - 2016 Somfy SAS. All rights reserved.

DIMA PER L'INSTALLAZIONE

Insieme al prodotto viene fornita una dima per l'installazione.
In caso di perdita della dima fornita, troverete di seguito una dima sostitutiva da ritagliare.

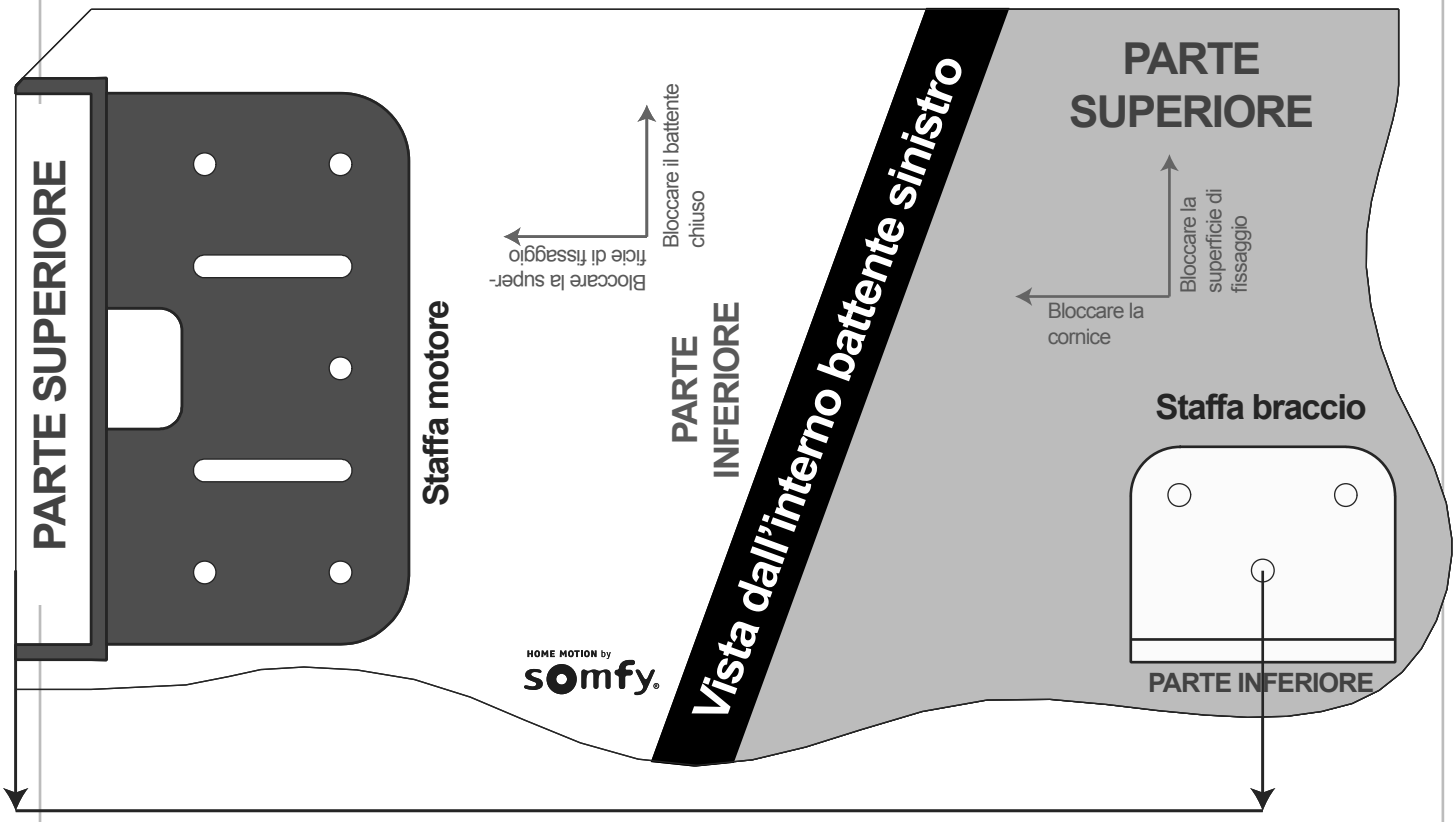

165 mm

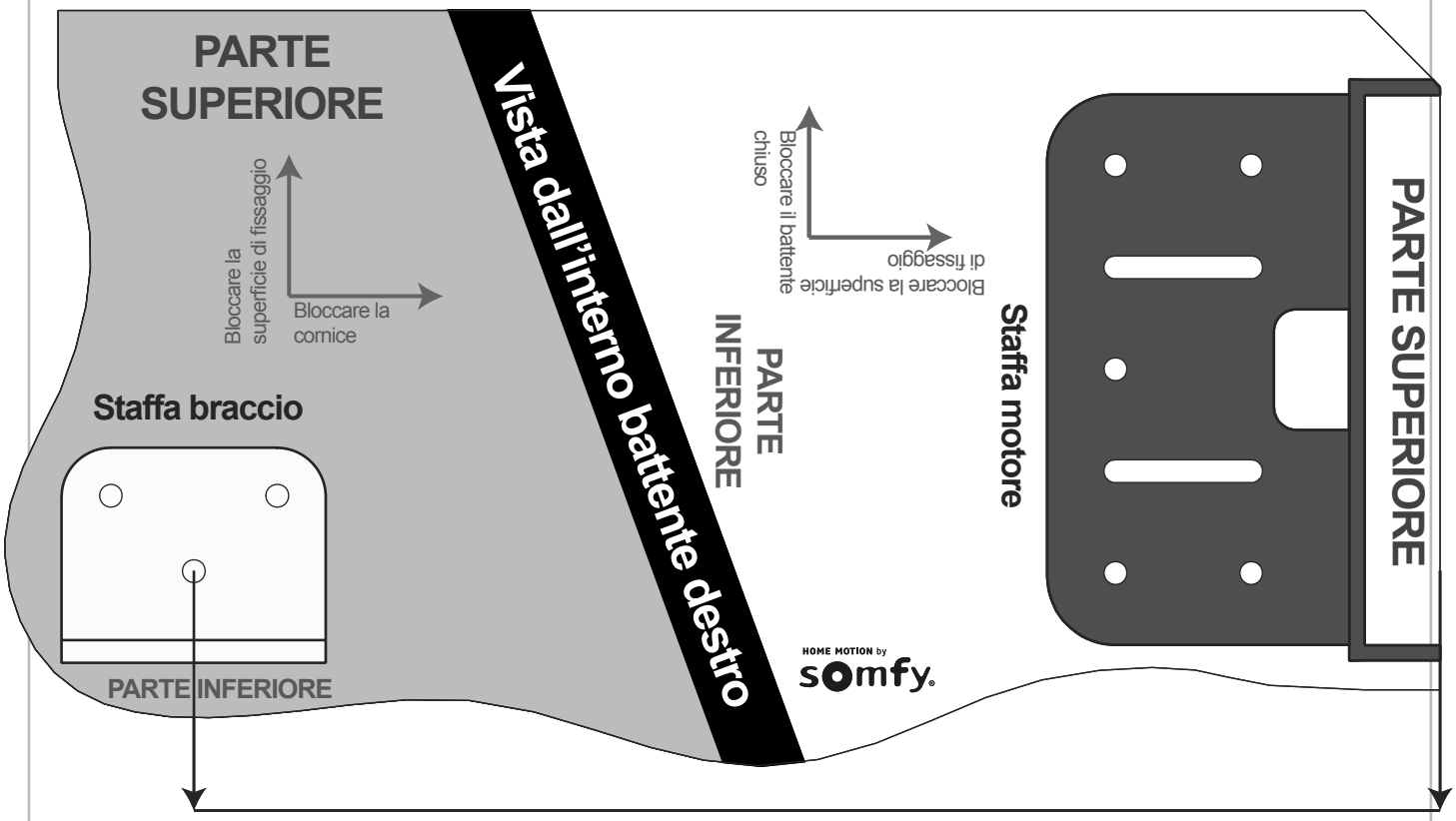

165 mm

Copyright © 2013 - 2016 Somfy SAS. All rights reserved.

INDICE GENERALE

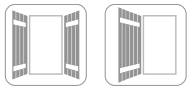

Benvenuti 64

Chi è Somfy? 64

Assistenza 64

Istruzioni di sicurezza 64

Descrizione del prodotto 65

Descrizione della piastra elettronica 65

Larghezza del vano da motorizzare 65

Caratteristiche tecniche 65

Strumenti e viteria necessari 66

Punti da verificare prima dell'installazione 66

Requisiti da rispettare per l'installazione 66

Casi di installazione 66

Eliminazione dei sistemi di apertura e chiusura 66

Installazione della motorizzazione su 2 battenti 67

Installazione della motorizzazione su 1 battente 77

Configurazione avanzata delle impostazioni 88

Posizione preferita (my) - programmazione 88

Aggiunta/Eliminazione punti di comando RTS 88

Aggiunta/Eliminazione di sensori di luminosità RTS 88

Segnalazione del movimento 88

Utilizzo 89

Posizione preferita (my) - programmazione 89

Apertura e chiusura 89

Funzione STOP 89

Rilevamento degli ostacoli 89

Protezione antigelo 89

Funzionamento con batterie di emergenza 89

Guida di manutenzione 90

Diagnosi 90

Assistenza 90

Cancellare le impostazioni e i punti di comando registrati 90

Sostituzione della batteria 90

Copyright © 2013 - 2016 Somfy SAS. All rights reserved.

Benvenuti

Vi ringraziamo per aver scelto un prodotto SOMFY. Questo prodotto è stato progettato, fabbricato e distribuito da Somfy secondo standard di qualità conformi alla norma ISO 9001.

■ Chi è Somfy ?

Somfy sviluppa, produce e commercializza automatismi per le aperture e le chiusure domestiche. Centraline di allarme, automatismi per tapparelle, persiane, garage e cancelli, tutti i prodotti Somfy soddisfano le vostre esigenze quotidiane in termini di sicurezza, comfort e risparmio di tempo.

Presso Somfy, la ricerca della qualità è un processo di miglioramento continuo. È sull'affidabilità dei suoi prodotti che Somfy ha costruito la sua reputazione, sinonimo di innovazione e di tecnologia avanzata in tutto il mondo.

Il prodotto è rigorosamente conforme alle disposizioni e ai requisiti di sicurezza stabiliti dalla direttiva secondo la normativa di riferimento EN 60335-2-103 giugno 2004.

■ Assistenza

Conoscere i nostri clienti, ascoltarli, rispondere alle loro esigenze, questo è l'approccio di Somfy.

Per qualsiasi informazione relativa alla scelta, all'acquisto o all'installazione di prodotti Somfy, potete rivolgervi al vostro negozio di bricolage di riferimento o contattare direttamente un consulente Somfy che vi guiderà nella procedura.

Info Somfy Services:

N°magique Indigo 32 60 *dites* "Somfy"
0.15 EUR TTC/MN

Sito web: www.ma-domotique-somfy.fr

Istruzioni di sicurezza

Questo prodotto può essere utilizzato dai bambini a partire dagli 8 anni di età e da persone con capacità fisiche, sensoriali o mentali ridotte oppure inesperte o prive delle necessarie competenze, purché adeguatamente sorvegliate oppure se sono state loro impartite le istruzioni per l'utilizzo sicuro dell'apparecchio nella piena consapevolezza dei relativi rischi. È fatto divieto ai bambini di utilizzare l'apparecchio per finalità ludiche. La pulizia e la manutenzione non devono essere eseguite dai bambini non sorvegliati.

In caso di mancato rispetto delle istruzioni, possono verificarsi danni a persone o cose.

Questo prodotto è destinato esclusivamente all'installazione su persiane (a 1 battente o 2 battenti).

Di seguito sono elencate le misure di sicurezza per l'installazione:

- Utilizzare esclusivamente gli accessori indicati da Somfy per questo prodotto. I codici di riferimento degli accessori sono disponibili presso il vostro interlocutore Somfy.
- Per conoscere i punti di comando compatibili con il motore selezionato, fare riferimento alla documentazione Somfy.
- Installare i comandi fissi in modo visibile.
- Prevedere a monte dell'impianto elettrico un dispositivo di interruzione onnipolare, cioè un dispositivo che consenta di interrompere l'alimentazione elettrica di ciascun conduttore attivo contemporaneamente (distanza minima di apertura dei contatti: 3,5 mm).
- Per i cantieri di ammodernamento o ristrutturazione, rimuovere o disabilitare tutti gli elementi non necessari o non più necessari al funzionamento motorizzato. Verificare l'integrità del prodotto che deve essere motorizzato: fissaggio degli elementi, grippaggio, usura, ecc.

--- Fissare i cavi per evitare il contatto con le parti in movimento.

- - Prima del montaggio della motorizzazione, la persiana deve trovarsi in buono stato meccanico e deve poter essere aperta o chiusa senza difficoltà.

- La superficie di fissaggio deve essere piana nel senso della larghezza e della profondità.
- Per evitare danni al prodotto: Non immergere mai il motore in un liquido!
  Evitare gli urti!
  Evitare che cada!
  Non perforare mai il prodotto!
  Non utilizzare prodotti abrasivi o solventi per la pulizia del dispositivo.

Di seguito sono elencate le misure di sicurezza per l'utilizzo:

- Somfy raccomanda la presenza di almeno un punto di comando nelle vicinanze del prodotto motorizzato o di un gruppo di prodotti motorizzati.
- Non permettere ai bambini di giocare con i comandi fissi. Tenere i telecomandi fuori dalla portata dei bambini.
- Sorvegliare il prodotto motorizzato quando è in movimento ed allontanare le persone fino al suo completo arresto.
- Il motore deve essere mosso unicamente quando la finestra viene chiusa dall'interno.
- Scollegare la motorizzazione dall'alimentazione elettrica durante le operazioni di pulizia o altre operazioni di manutenzione. Attenzione, il motore è dotato di una batteria che gli permetterà di operare in caso di interruzione dell'alimentazione
- Controllare frequentemente l'impianto per rilevare eventuali difetti di equilibratura o segni di usura. Non utilizzare il prodotto motorizzato se occorre effettuare una riparazione o una regolazione.

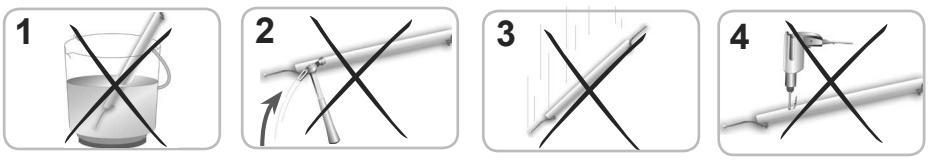

Copyright © 2013 - 2016 Somfy SAS. All rights reserved.

Non smaltire le pile esaurite né gli accumulatori insieme ai rifiuti domestici. Tutti i rifiuti di apparecchiature elettroniche ed elettriche devono essere consegnati e depositati presso un apposito centro di raccolta e smaltimento.

Non smaltire l'apparecchio fuori uso insieme ai rifiuti domestici. Le sostanze pericolose che può contenere possono danneggiare la salute e l'ambiente. Restituire l'apparecchio al distributore o utilizzare i mezzi di raccolta differenziata presenti nel proprio comune di residenza.

Descrizione del prodotto

Questa motorizzazione è progettata per motorizzare tutti i tipi di persiane che rispettino i casi di installazione descritti alla pagina successiva.

È dotata di una batteria che le permette di funzionare autonomamente in caso di interruzione dell'alimentazione (20 movimenti o 5 giorni senza alimentazione).

È dotata della Radio Technology Somfy (RTS).

La motorizzazione si aziona a partire da un punto di comando RTS.

La motorizzazione è dotata di:

- - una protezione contro gli ostacoli.
- - una protezione antigelo.

Descrizione della piastra elettronica

Tasto 1: apertura, arresto, apertura...

Tasto 2: chiusura, arresto, chiusura...

Tasto 3: Inversione del senso di rotazione e sequenziale; movimento, arresto, movimento contrario, arresto...

Tasto 4: Programmazione del punto di comando e ripristino

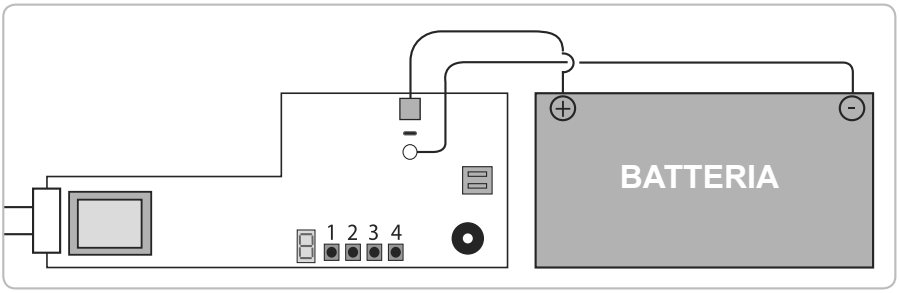

Larghezza del vano da motorizzare

	Larghezza
1 battente	da 59 cm a 1 m
2 battenti	da 88 cm a 1,52 m

Caratteristiche tecniche

Dimensioni	P = 9,5 mm - H = 7 mm
Frequenza radio	433,42 MHz
Alimentazione	230 V ~ 50 Hz
Temperatura di funzionamento	-20°C / +60°C
Classe di isolamento	Classe II
Grado di protezione	IP 24
Velocità di rotazione massima all'uscita dell'asse	1,5 giri/min.
Numero massimo di punti di comando RTS	12
Numero massimo di sensori RTS	3

Copyright © 2013 - 2016 Somfy SAS. All rights reserved.

Strumenti e viteria necessari

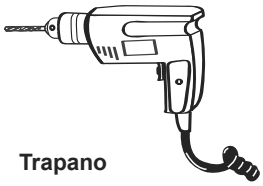

Trapano

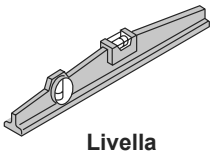

Livella

Chiave da 17

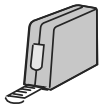

Metro

Matita

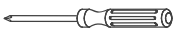

Cacciavite

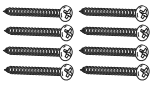

Viti (adatte al supporto di montaggio):
- Viti per staffe motore (2 per staffa)
- Viti per motore (4)
- Viti per fissare il braccio se la persiana è in legno (2 o 3 per braccio)

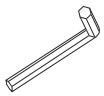

Set di chiavi esagonali

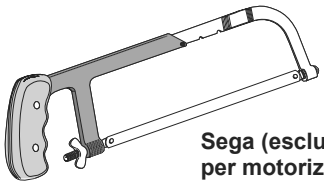

Sega (esclusivamente per motorizzazione a 1 battente)

Punti da verificare prima dell'installazione

Ricaricare la batteria se l'installazione del motore viene effettuata 2 mesi dopo la data di carica indicata sull'etichetta della batteria.

Ricaricare OBBLIGATORIAMENTE la batteria ogni 6 mesi di stoccaggio.

■ Vincoli di installazione

Il prodotto è progettato per l'installazione sotto una superficie di fissaggio.

Non effettuare l'installazione di SYNAPSIA RTS INT in caso di pioggia e/o di vento.

Prima di montare il prodotto, controllare che la persiana si apra e si chiuda senza difficoltà e che la superficie di fissaggio del motore sia piana per tutta la larghezza e profondità.

■ Casi di installazione

Prima di effettuare il montaggio, verificare la corrispondenza delle misure con i seguenti casi di installazione.

Spessore battenti tra 1,5 e 3 cm

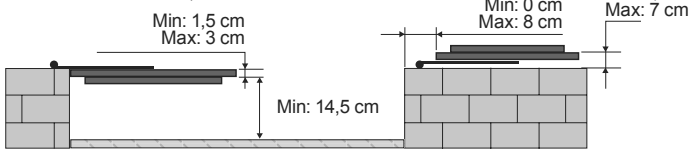

Spessore battenti tra 3 e 3,5 cm

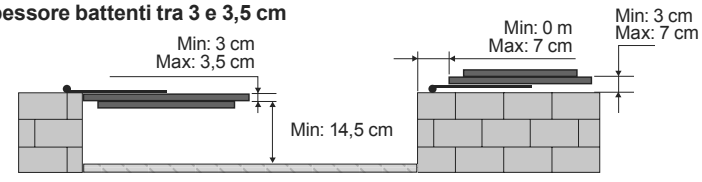

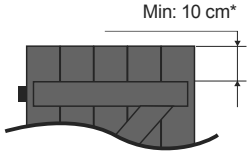

** Nel caso di persiane con persianina, minimo 7 cm.*

■ Eliminazione dei sistemi di apertura e chiusura

Rimuovere tutti i sistemi di ausilio all'apertura e alla chiusura della persiana.

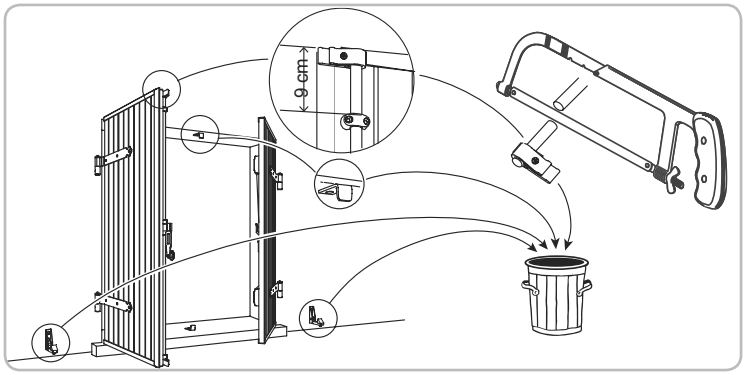

Alcuni elementi, come le maniglie a spagnoletta e/o il fermo basso esseri conservati e potranno servire nel caso di assenze prolungate.

Copyright © 2013 - 2016 Somfy SAS. All rights reserved.

A INSTALLAZIONE DELLA MOTORIZZAZIONE SU DUE BATTENTI

1. Fissaggio della motorizzazione 68

Posizionamento della motorizzazione 68

Esecuzione dei fori di fissaggio delle staffe del motore 68

Scelta dell'uscita del cavo di alimentazione 69

Fissaggio della motorizzazione 69

2. Cablaggio della motorizzazione 71

3. Messa in servizio 72

Registrazione del punto di comando RTS 72

Controllo e regolazione del senso di rotazione 72

4. Clipping dei carter 73

5. Fissaggio dei bracci 74

Assemblaggio dei bracci 74

Montaggio dei bracci sui motori 74

Fissaggio dei bracci alle persiane 74

6. Installazione dei fermi 75

Dettagli 75

Fissaggio dei fermi 75

7. Regolazione dei battenti 76

Controllo e ricalibrazione dei battenti 76

Inversione di priorità dei battenti 76

Regolazione della tensione di chiusura 76

Copyright © 2013 - 2016 Somfy SAS. All rights reserved.

1. Fissaggio della motorizzazione

■ Posizionamento della motorizzazione

1. Chiudere la persiana.

2. Tracciare una linea di riferimento sulla superficie di fissaggio seguendo il margine interno del battente chiuso.

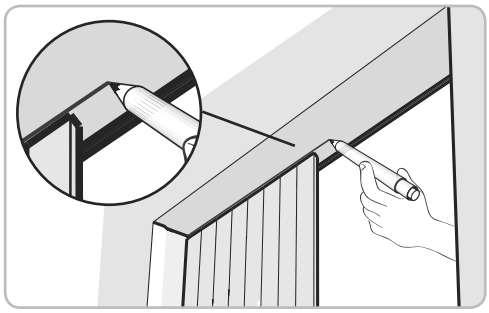

3. Utilizzare la dima per segnare i fori di montaggio della staffa del motore: posizionare la dima sulla muratura e bloccarla contro la superficie di fissaggio e contro la persiana chiusa. Segnare i fori di montaggio della staffa del motore.

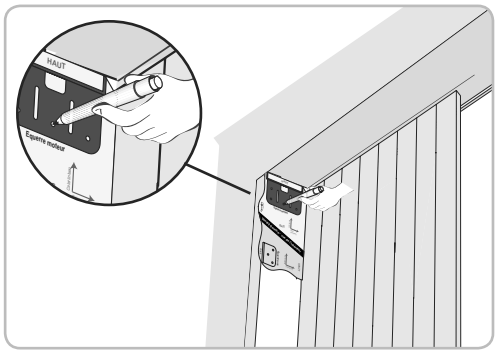

4. Utilizzare la dima per segnare i fori di montaggio della staffa del braccio: posizionare la dima sulla tapparella e bloccarla contro la superficie di fissaggio e contro la muratura. Segnare i fori di montaggio della staffa del braccio.

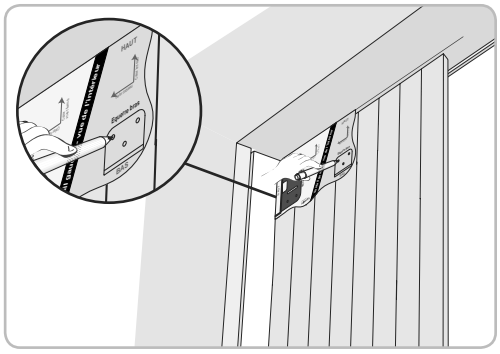

5. Ripetere le operazioni da [1] a [4] sulla seconda persiana, utilizzando l'altro lato della dima.

■ Esecuzione dei fori di fissaggio delle squadre motore

Il materiale di fissaggio utilizzato deve garantire una tenuta minima di 40 kg.
Le staffe devono essere fissate in almeno due punti.

Somfy raccomanda di utilizzare viti di almeno 6 mm di diametro.
La scelta del metodo di fissaggio dipende dal tipo di supporto e di conseguenza ricade sotto la sola responsabilità dell'installatore.

1. Praticare i fori e fissare la prima staffa del motore.

2. Praticare i fori all'angolo opposto nello stesso modo e fissare la seconda staffa del motore.

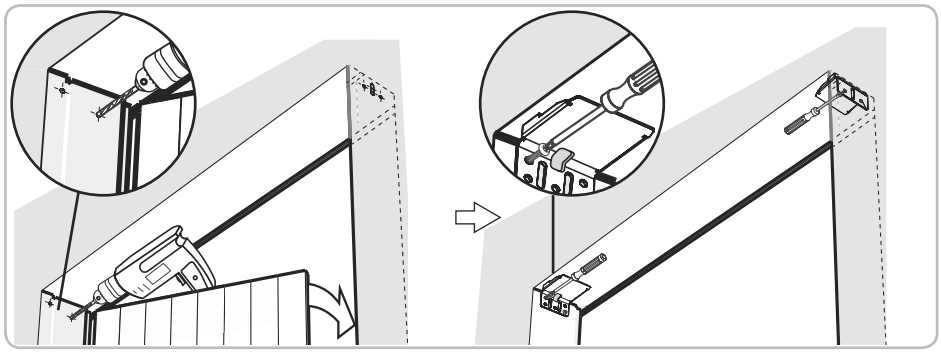

Copyright © 2013 - 2016 Somfy SAS. All rights reserved.

■ Scelta dell'uscita del cavo di alimentazione

Il modulo elettromeccanico (d) deve essere posizionato dal lato da cui giunge l'alimentazione.

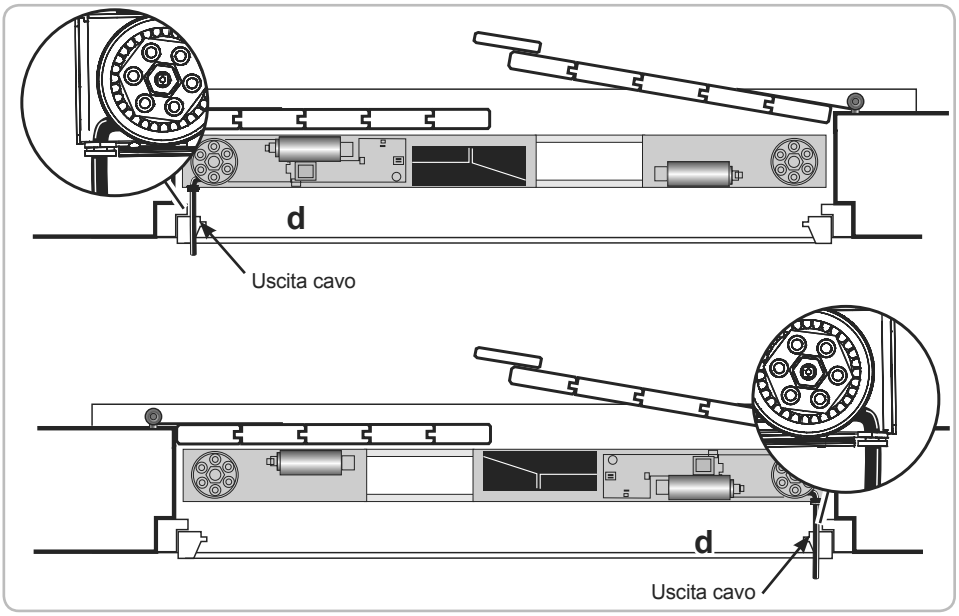

Posizionare il passacavo (x) sul lato corretto per far passare il cavo attraverso la lamiera dal lato desiderato

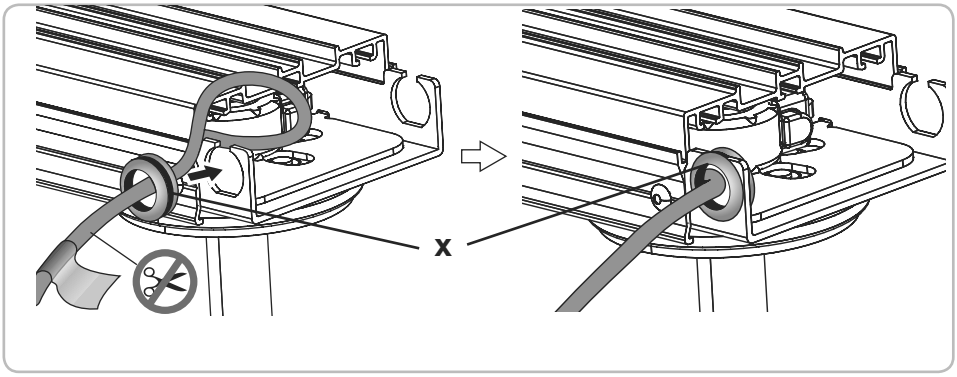

Il passacavo (x) deve essere utilizzato tassativamente per garantire la sicurezza elettrica e l'integrità del cavo stesso.

Il cavo dell'alimentazione non deve essere tagliato tra l'etichetta rossa e il modulo elettromeccanico.

■ Fissaggio della motorizzazione

Non schiacciare il cavo di alimentazione durante il montaggio della motorizzazione.

1 Inserire il modulo elettromeccanico (d) sulla prima staffa (c) (dal lato dell'alimentazione).

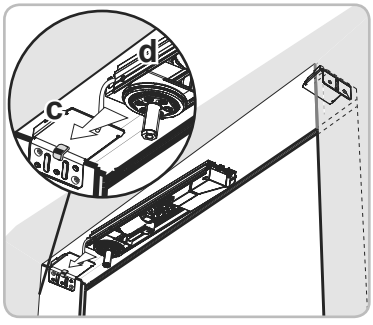

2 Prendere il segno dei fori dal lato della batteria.

Rimanere il più possibile paralleli al riferimento tracciato ad anta chiusa (vedi pagina 6) prima di praticare i fori.

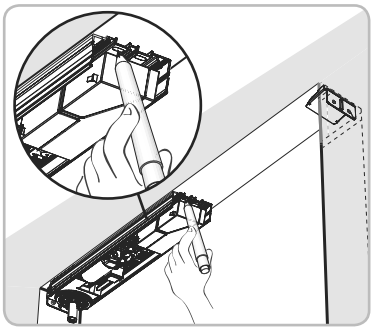

Copyright © 2013 - 2016 Somfy SAS. All rights reserved.

3 Rimuovere il modulo elettromeccanico (d) e praticare i fori.

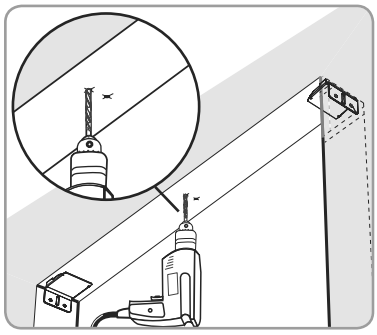

4 Far scorrere le guide di allineamento (f) sul retro del modulo elettromeccanico (d) inserendole negli appositi profili del modulo.

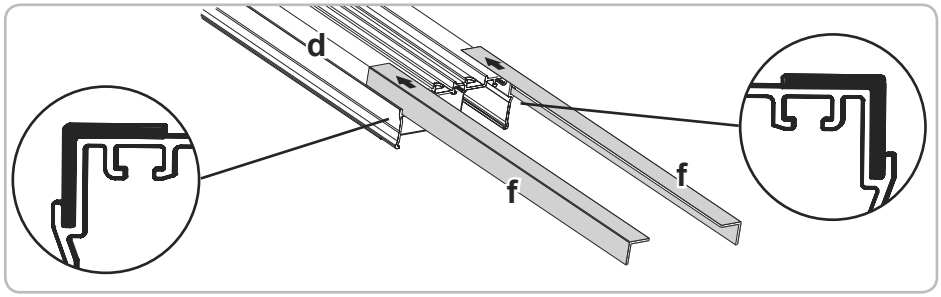

5 Riposizionare il modulo elettromeccanico (d) sulla staffa in corrispondenza dei fori di fissaggio.

6 Montare tutti i binari e il modulo elettromeccanico senza serrare le viti per consentire la regolazione dei binari.

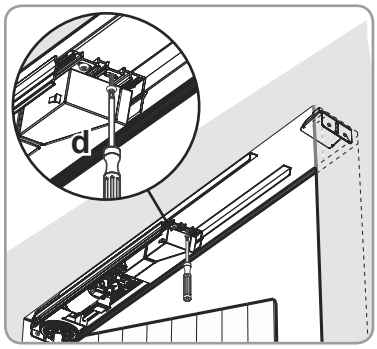

> ⚠ **Il materiale di fissaggio utilizzato deve garantire una tenuta minima di 40 kg. Il modulo elettromeccanico deve essere fissato in almeno due punti.**

> i **Somfy raccomanda di utilizzare viti di almeno 6 mm di diametro.**
> **La scelta del metodo di fissaggio dipende dal tipo di supporto e di conseguenza ricade sotto la sola responsabilità dell'installatore.**

7 Far uscire le guide al massimo avendo cura che rimangano inserite per almeno 5 cm nel modulo elettromeccanico.

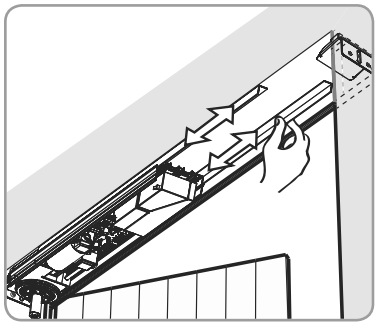

8 Inserire il modulo meccanico (g) sulla seconda staffa e, contemporaneamente, sulle guide di allineamento.

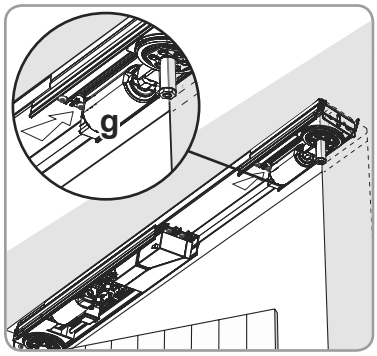

9 Prendere il segno dei fori del modulo meccanico (g) dal lato motore.

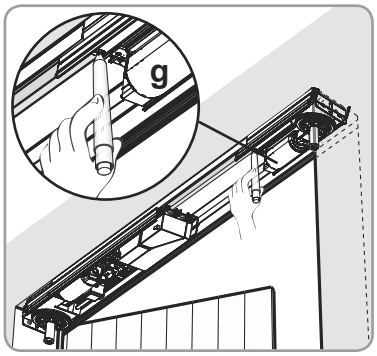

> ⚠ **Rimanere il più possibile paralleli al riferimento tracciato a battente chiuso (vedi pagina 6) prima di praticare i fori.**

Copyright © 2013 - 2016 Somfy SAS. All rights reserved.

10 Rimuovere il modulo meccanico (d) e praticare i fori.

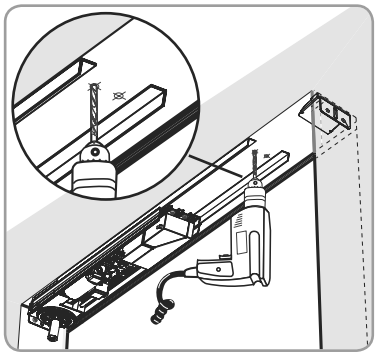

11 Riposizionare il modulo meccanico (g) sulla staffa in corrispondenza dei fori di fissaggio. Fissare e serrare entrambi i moduli con le viti adatte (avendo cura che la posizione sia il più possibile parallela al riferimento tracciato).

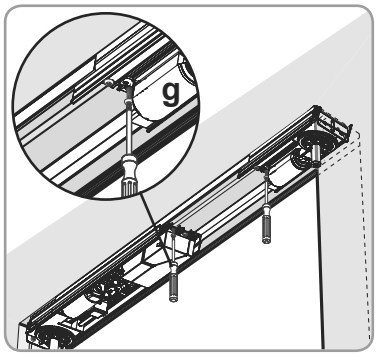

Il materiale di fissaggio utilizzato deve garantire una tenuta minima di 40 kg. Il modulo meccanico deve essere fissato in almeno due punti.

Somfy raccomanda di utilizzare viti di almeno 6 mm di diametro.
La scelta del metodo di fissaggio dipende dal tipo di supporto e di conseguenza ricade sotto la sola responsabilità dell'installatore.

2. Cablaggio della motorizzazione

Il cavo di alimentazione deve essere protetto dal movimento della persiana.
Per non danneggiare l'antenna e interferire con la portata della trasmissione radio:
- Non modificare il percorso del cavo all'interno del dispositivo.
- Non tagliare il cavo all'interno del dispositivo.

1 Interrompere l'alimentazione.

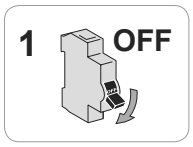

Per trattenere i cavi, servirsi delle due fascette (y).

2 Collegare il cavo rosso della batteria al terminale (+) della piastra elettronica.

3 Collegare il cavo nero della batteria al terminale (-) della piastra elettronica: il prodotto emette un bip.

4 Collegare il cavo motore (e) al connettore del modulo elettromeccanico (d).

5 Collegare il cavo motore (e) al connettore del modulo meccanico (g).

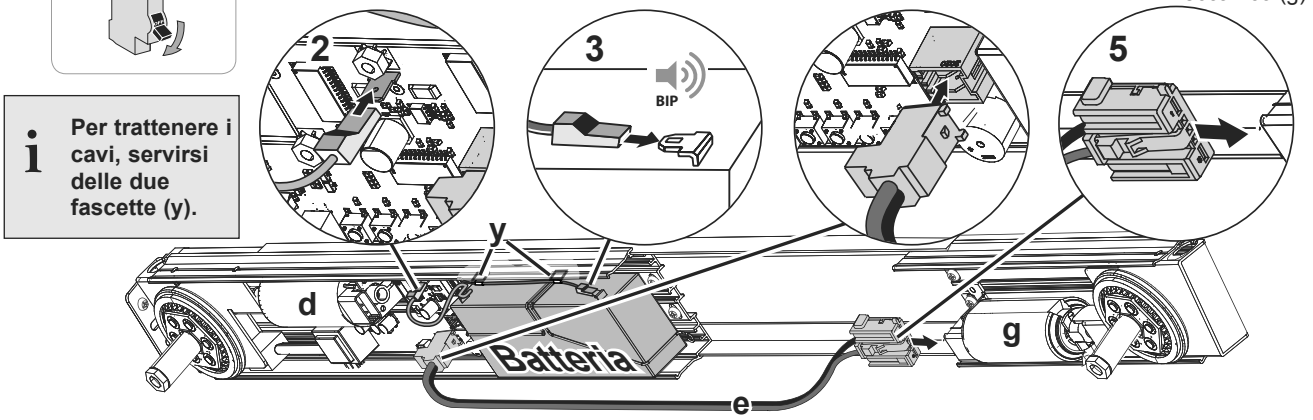

6 Collegare il motore al 230 V ~ 50 Hz rispettando le seguenti informazioni.

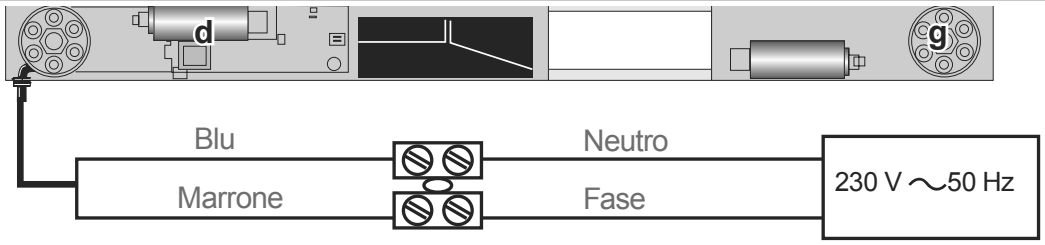

Copyright © 2013 - 2016 Somfy SAS. All rights reserved.

3. Messa in servizio

Staccare obbligatoriamente la corrente prima di qualsiasi manipolazione.

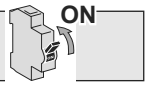

Durante i primi 20 cicli non è possibile azionare il dispositivo mediante la batteria.
Se una volta messo sotto tensione il prodotto emette un bip, verificare il collegamento della batteria.

■ Registrazione del punto di comando RTS

1 Premere il tasto n° 4 della piastra elettronica fino all'emissione di un bip.

Uno degli assi del motore effettua una rotazione.

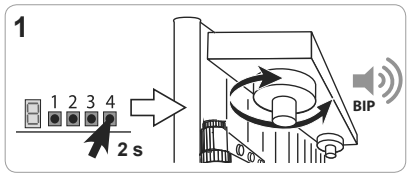

2 Premere brevemente il tasto PROG del punto di comando RTS.
l'asse del battente effettua una rotazione e il prodotto emette un doppio bip; il punto di comando è ora registrato.

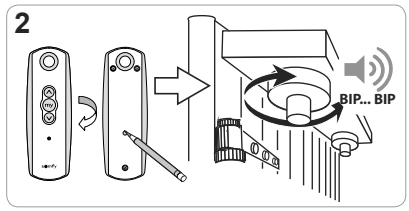

■ Controllo e regolazione del senso di rotazione

1 Premere brevemente il tasto ▲ del punto di comando RTS fino alla rotazione dei due assi di uscita:
- Se la rotazione degli assi di uscita è nel senso dell'apertura, il senso di rotazione è corretto. Procedere al capitolo «Clipping dei carter».
- Se la rotazione degli assi di uscita è nel senso della chiusura, il senso di rotazione non è corretto.

Premere il tasto my per fermare il movimento dei battenti.

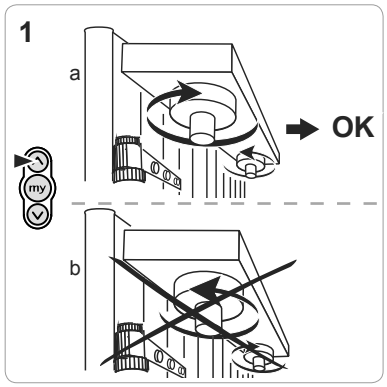

2 Premere in maniera prolungata il tasto n° 3 della piastra elettronica.
Un asse di uscita si apre e si chiude una volta, emettendo un bip, il senso di rotazione è stato modificato.

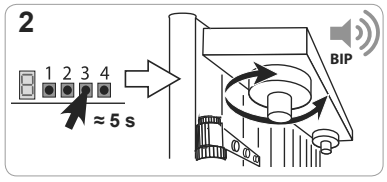

3 Premere il pulsante ▲ del punto di comando RTS per controllare il senso di rotazione.
Premere il tasto my per fermare il movimento dei battenti.

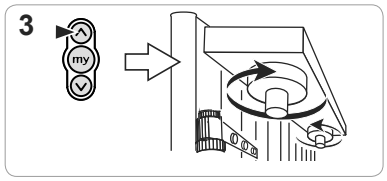

Copyright © 2013 - 2016 Somfy SAS. All rights reserved.

4. Clipping dei carter

Posizionare il carter con l'apertura verso il lato del cavo di alimentazione (previsto lato finestra). Durante l'aggancio del carter fare attenzione a non danneggiare il cavo di alimentazione.

1 Posizionare una guarnizione di gomma (k) nei fori dei carter di sinistra e destra (a).

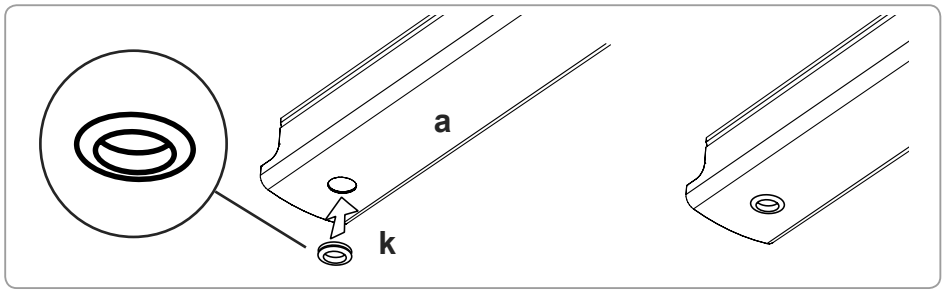

2 Agganciare il carter sinistro (a).

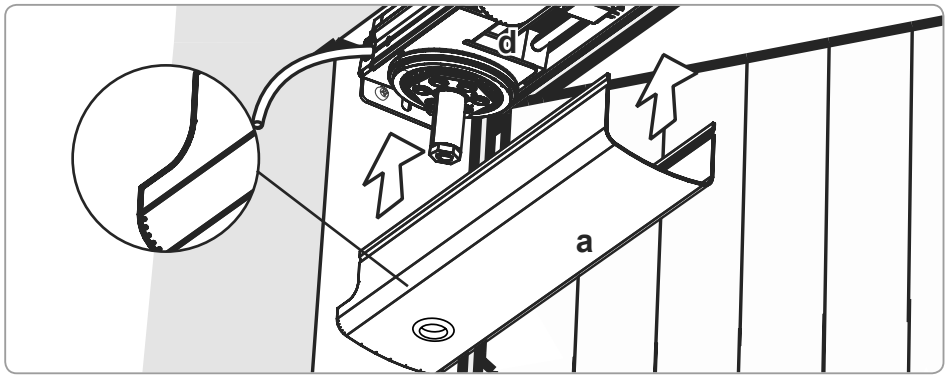

3 Agganciare il carter destro (a).

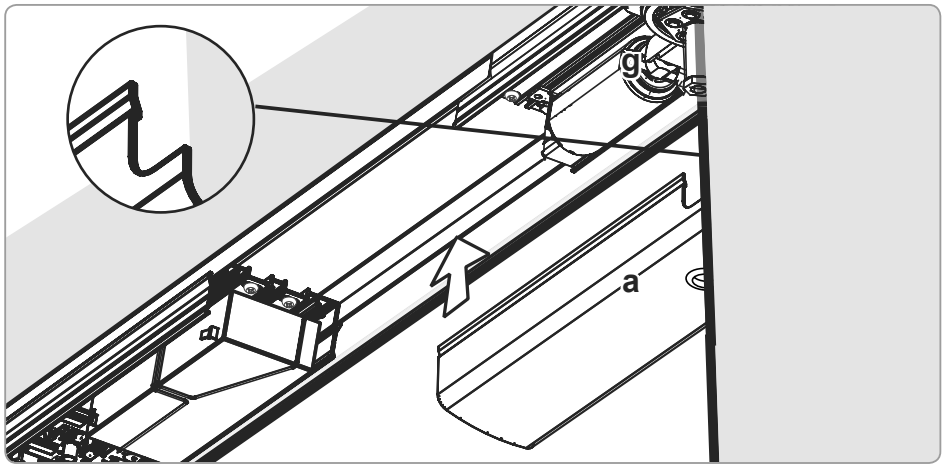

4 Agganciare il carter di rifinitura (b) regolandone la posizione al centro.

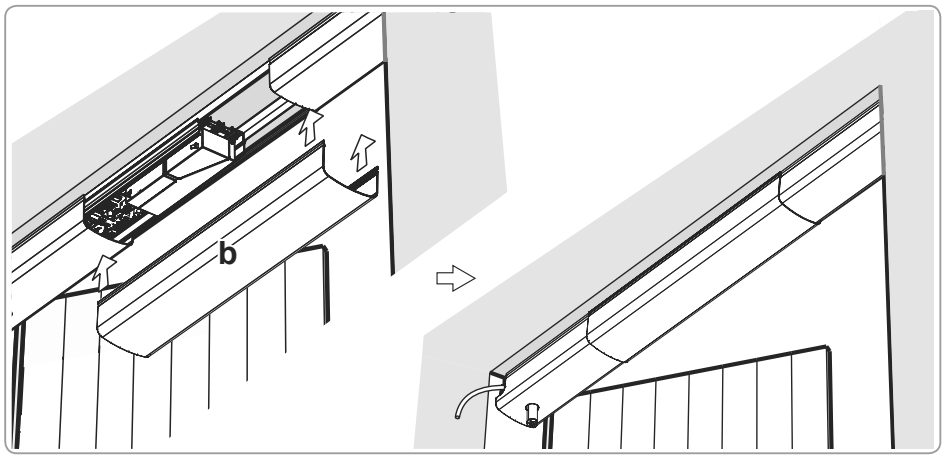

Copyright © 2013 - 2016 Somfy SAS. All rights reserved.

5. Fissaggio dei bracci

■ Montaggio dei bracci

Montare i bracci come indicato nelle figure seguenti

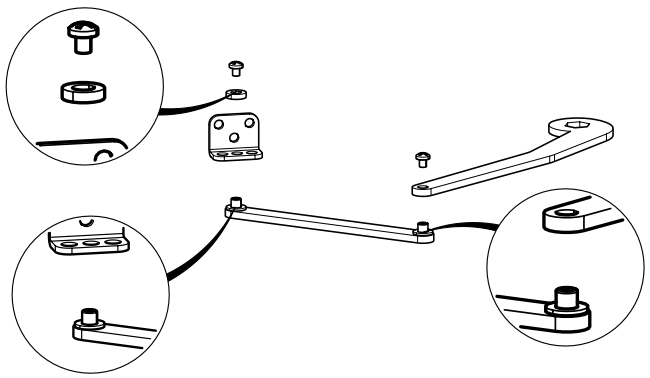

Posizionare l'asse attraverso il foro centrale della staffa del braccio.

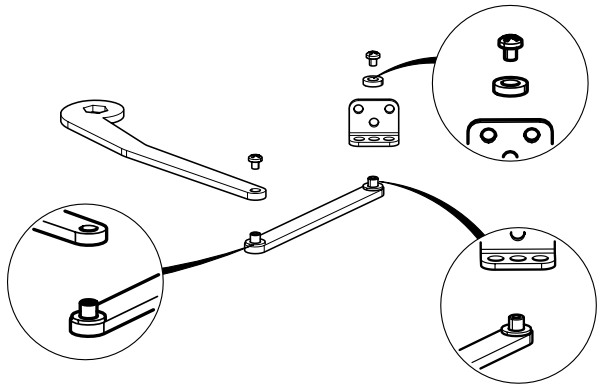

Posizionare l'asse attraverso il foro centrale della staffa del braccio.

■ Montaggio dei bracci sui motori

1. Posizionare il foro esagonale del braccio in corrispondenza dell'asse di uscita del motore.
2. Serrare il gruppo con la vite e la rondella (K) per inserire il braccio nel relativo asse.

> ⚠ **L'installazione della rondella è obbligatoria.**

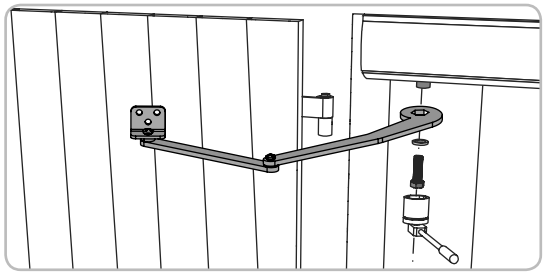

3. Posizionare sulle teste delle viti le coperture in dotazione (k).

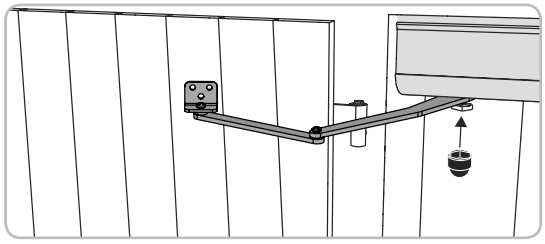

■ Fissaggio dei bracci alle persiane

Fissare le staffe dei bracci ai battenti rispettando le linee di riferimento tracciati con la dima (vedere pagina 6).

> i **Per il fissaggio delle staffe dei bracci, usare delle viti per il legno a testa svasata se non si utilizzano i rivetti forniti nel kit.**

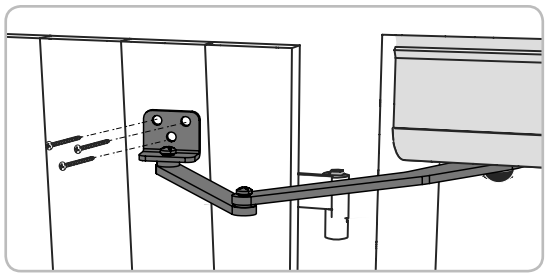

Copyright © 2013 - 2016 Somfy SAS. All rights reserved.

6. Installazione dei fermi

■ Dettagli

i **Questo prodotto è dotato di un sistema di rilevamento degli ostacoli e si arresta quando preme contro i fermi.**

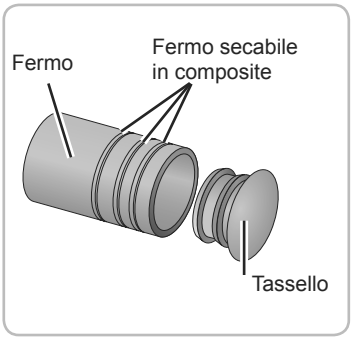

■ Fissaggio dei fermi

i **Se necessario, è possibile manipolare la persiana con il telecomando durante l'installazione dei fermi.**

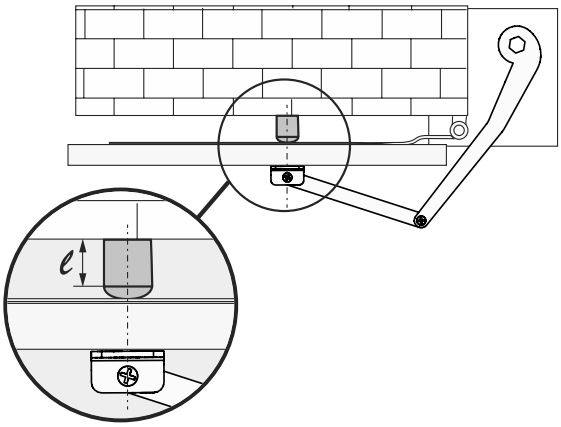

Posizione orizzontale dei fermi
Nell'asse della staffa del braccio.

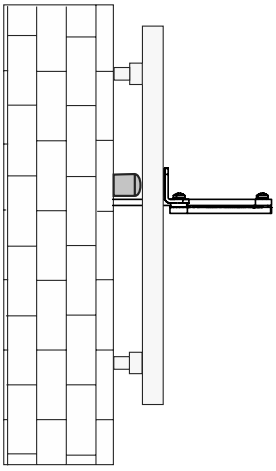

Posizione verticale dei fermi
ALLA stessa altezza del braccio del motore.

1 Tagliare i fermi in modo che la persiana aperta sia più possibile parallela al muro.

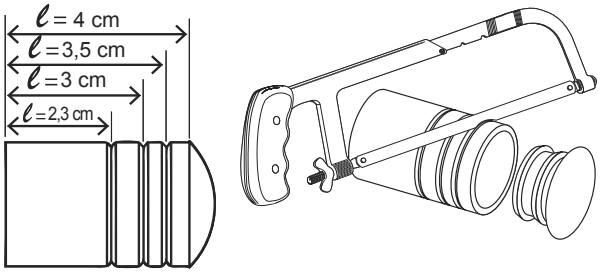

2 Fissare i fermi al muro nell'asse delle staffe del braccio e inserire i tasselli.

i **La scelta del metodo di fissaggio dipende dal tipo di supporto e di conseguenza ricade sotto la sola responsabilità dell'installatore.**

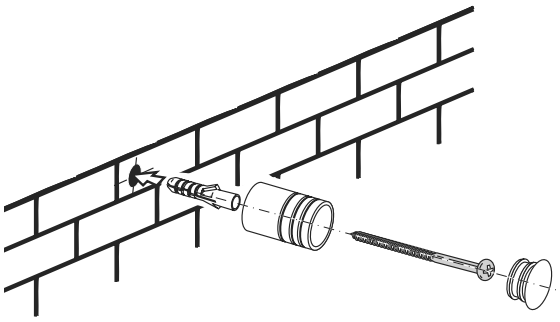

Copyright © 2013 - 2016 Somfy SAS. All rights reserved.

7. Regolazione dei battenti

■ Controllo e ricalibrazione dei battenti

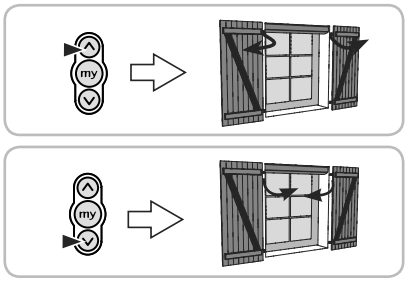

1. Verificare che il dispositivo sia collegato all'alimentazione.
2. Premere brevemente il tasto ▲ del punto di comando RTS.
   La persiana si apre fino a fermarsi automaticamente contro i fermi.
3. Lasciare aprire completamente la persiana.
4. Premere brevemente il tasto ▼ del punto di comando RTS.
   La persiana si chiude del tutto.

■ Inversione di priorità dei battenti

Questa fase è necessaria se l'ordine dei battenti è invertito.

Il battente prioritario corrisponde a quello che si chiude sull'altro o a quello che si apre per primo.

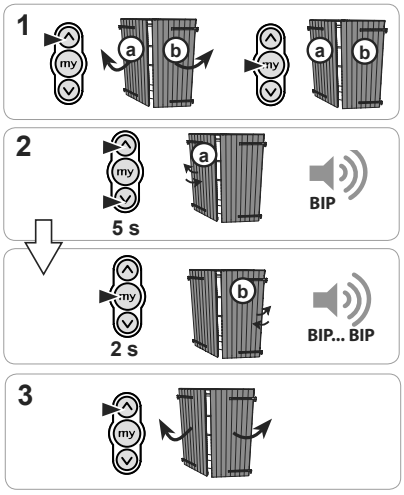

1. Mettere i battenti in posizione semiaperta usando il telecomando.
2. Premere i tasti ▲ e ▼ finché il battente prioritario non si apre e si chiude (a) all'apertura, il prodotto emette un bip e premere immediatamente il tasto my finché il battente (b) che diventa prioritario si apre e chiude, il prodotto emette due bip.
3. Per ricalibrare i battenti, premere brevemente il tasto ▲ del punto di comando RTS.

■ Regolazione della tensione di chiusura

Valori raccomandati per tipo di persiana:

TIPO DI PERSIANA	PVC	Alluminio	Legno	Resina
Livello max.	1	2	3	4

L'impostazione di fabbrica è di livello 2, per modificarla effettuare le seguenti operazioni.

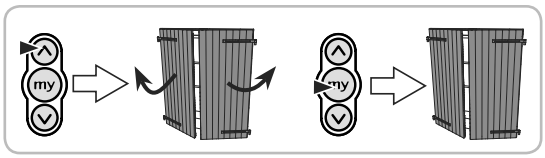

1. Mettere i battenti in posizione semiaperta usando il telecomando.

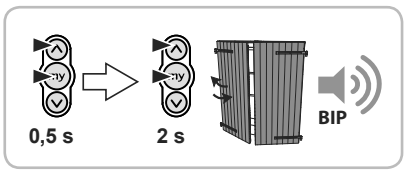

2. Premere brevemente e contemporaneamente i tasti ▲ e my del punto di comando RTS e immediatamente premere contemporaneamente i tasti ▲ e my del punto di comando RTS finché il battente prioritario non si apre e si chiude. Il prodotto emette un bip:il motore passa in modalità programmazione per 10 s
3. Regolare la tensione di chiusura servendosi dei tasti ▲ o ▼.
   Per aumentare la tensione di chiusura, premere il tasto ▲.
   Per diminuire la tensione di chiusura, premere il tasto ▼.

1 x bip bip	Livello 1 (min)	BIP-BIP[_____]BIP-BIP[_____]BIP-BIP[_____]BIP-BIP[_____]BIP-BIP…
2 x bip bip	Livello 2	BIP-BIP[]BIP-BIP[_____]BIP-BIP[]BIP-BIP[_____]BIP-BIP[]BIP-BIP[___…
3 x bip bip	Livello 3	BIP-BIP[]BIP-BIP[]BIP-BIP[_____]BIP-BIP[]BIP-BIP[]BIP-BIP[_____]BIP…
4 x bip bip	Livello 4 (max)	BIP-BIP[]BIP-BIP[]BIP-BIP[]BIP-BIP[_____]BIP-BIP[]BIP-BIP[]BIP-BIP[]…

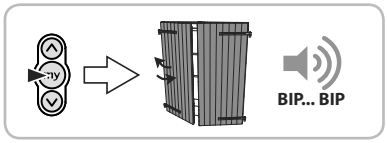

4. Premere il tasto my finché il battente prioritario non si apre e si chiude.
   La nuova tensione di chiusura è ora registrata e il prodotto emette un doppio bip.

Copyright © 2013 - 2016 Somfy SAS. All rights reserved.

B INSTALLAZIONE DELLA MOTORIZZAZIONE SU UN BATTENTE

1. Impostazione del funzionamento a un battente 77

2. Fissaggio della motorizzazione 78
Posizionamento della motorizzazione 78
Esecuzione dei fori di fissaggio delle staffe. 78
Uscita del cavo di alimentazione 79
Fissaggio della motorizzazione 79
- Larghezza della superficie di fissaggio inferiore a 70 cm 80
- Larghezza della superficie di fissaggio superiore a 70 cm 80

3. Cablaggio della motorizzazione 82

4. Messa in servizio 82
Registrazione del punto di comando RTS 82
Controllo e regolazione del senso di rotazione 83

5. Clipping dei carter 83
Larghezza della superficie di fissaggio inferiore a 70 cm 83
Larghezza della superficie di fissaggio superiore a 70 cm 84

6. Fissaggio del braccio 85
Montaggio del braccio 85
Montaggio del braccio sul motore 85
Fissaggio del braccio alla persiana 85

7. Montaggio del fermo 86
Dettagli 86
Fissaggio del fermo 86

8. Regolazione del battente 87
Controllo e ricalibrazione del battente 87
Regolazione della tensione di chiusura 87

1. Impostazione del funzionamento a un 1 battente

Per impostazione predefinita, la motorizzazione è regolata per funzionare su una persiana a 2 battenti. Durante l'installazione su un battente, è richiesta una manipolazione della scheda elettronica.

1. Collegare il cavo rosso della batteria al terminale (+) della piastra elettronica.
2. Collegare il cavo nero della batteria al terminale (-) della piastra elettronica: il prodotto emette un bip.
3. Premere il tasto n°1 e n°4 della piastra elettronica fino all'emissione di un bip e alla visualizzazione –.
4. Scollegare il cavo rosso della batteria del terminale (+).
5. Scollegare il cavo nero della batteria del terminale (-).

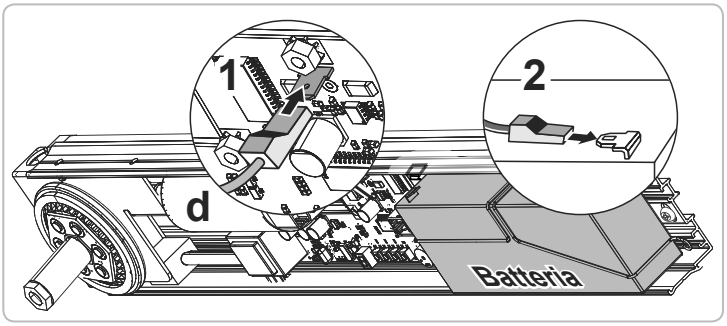

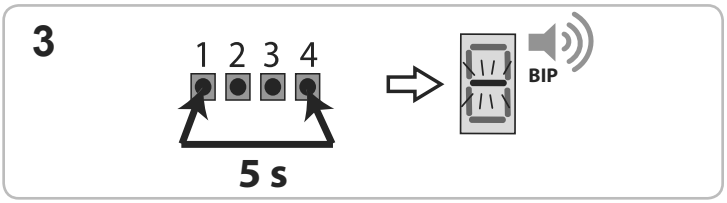

La motorizzazione è ora configurata per funzionare con una sola persiana.

Copyright © 2013 - 2016 Somfy SAS. All rights reserved.

2. Fissaggio della motorizzazione

■ Posizionamento della motorizzazione

1. Chiudere la persiana.

2. Tracciare una linea di riferimento sulla superficie di fissaggio seguendo il margine interno del battente chiuso.

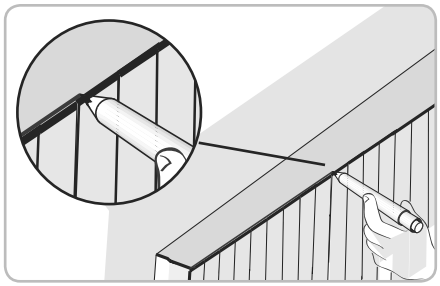

3. Utilizzare la dima per segnare i fori di montaggio della staffa del motore: dal lato dei cardini, posizionare la dima contro la muratura e bloccarla contro la superficie di fissaggio e contro la persiana chiusa.
   Segnare i fori di montaggio della staffa del motore.

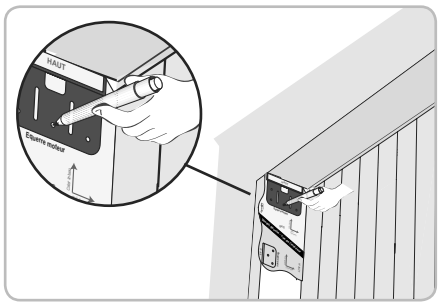

4. Utilizzare la dima per segnare i fori di montaggio della staffa del braccio: posizionare la dima sulla tapparella e bloccarla contro la superficie di fissaggio e contro la muratura. Segnare i fori di montaggio della staffa del braccio.

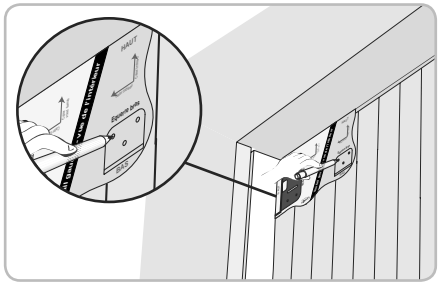

5. **Se la larghezza della superficie di fissaggio è superiore a 70 cm, individuare i fori di montaggio della seconda staffa del motore utilizzando l'altro lato della dima.**
   Se la larghezza della superficie di fissaggio è inferiore a 70 cm, passare direttamente alla procedura «Esecuzione dei fori di fissaggio delle staffe».

■ Esecuzione dei fori di fissaggio delle staffe.

⚠ **Il materiale di fissaggio utilizzato deve garantire una tenuta minima di 40 kg. Le staffe devono essere fissate in almeno due punti.**

i **Somfy raccomanda di utilizzare viti di almeno 6 mm di diametro.**
La scelta del metodo di fissaggio dipende dal tipo di supporto e di conseguenza ricade sotto la sola responsabilità dell'installatore.

1. Praticare i fori e fissare la prima staffa del motore.

2. Se la larghezza della superficie di appoggio è inferiore a 70 cm, praticare i fori e fissare la seconda staffa del motore all'angolo opposto.

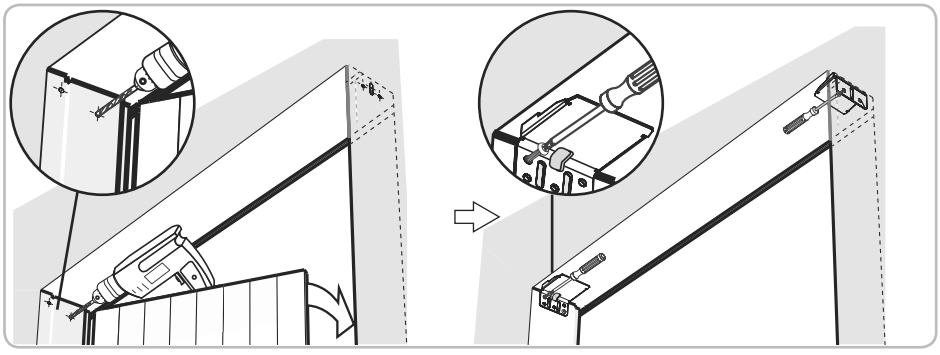

Copyright © 2013 - 2016 Somfy SAS. All rights reserved.

■ Uscita del cavo di alimentazione

Il modulo elettromeccanico (d) deve essere obbligatoriamente posizionato dal lato dei cardini.

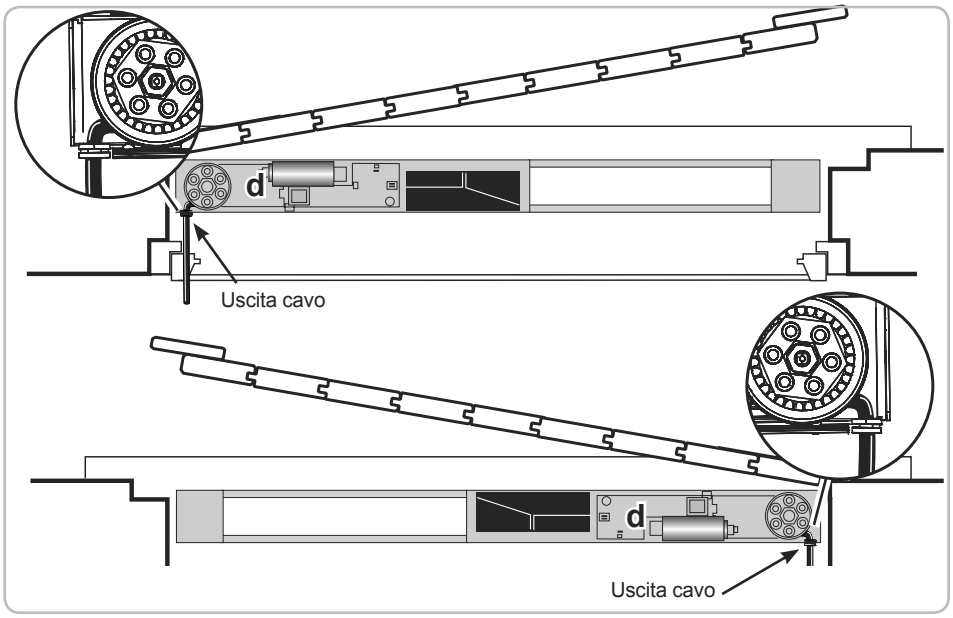

Posizionare il passacavo (x) sul lato corretto per far passare il cavo attraverso la lamiera dal lato desiderato

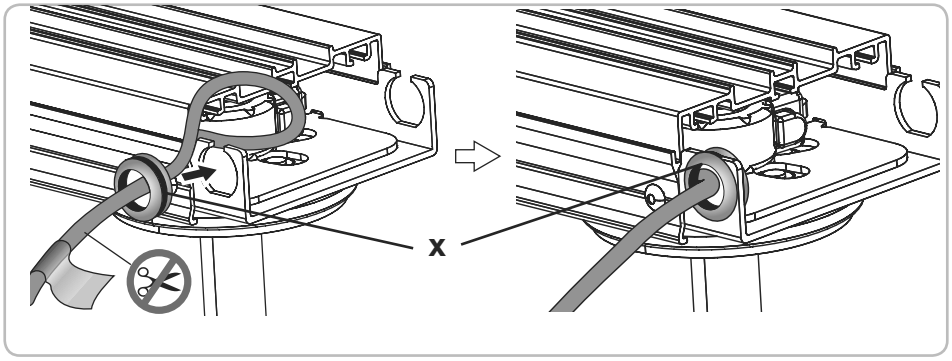

Il passacavo (x) deve essere utilizzato tassativamente per garantire la sicurezza elettrica e l'integrità del cavo stesso.

Il cavo dell'alimentazione non deve essere tagliato tra l'etichetta rossa e il modulo elettromeccanico.

■ Fissaggio della motorizzazione

Non schiacciare il cavo di alimentazione durante il montaggio della motorizzazione.

1 Inserire il modulo elettromeccanico (d) sulla prima staffa (c) (dal lato dell'alimentazione).

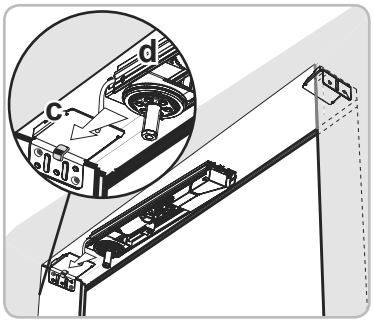

2 Prendere il segno dei fori dal lato della batteria.

Rimanere il più possibile paralleli al riferimento tracciato a persiana chiusa (vedi pagina 16) prima di praticare i fori.

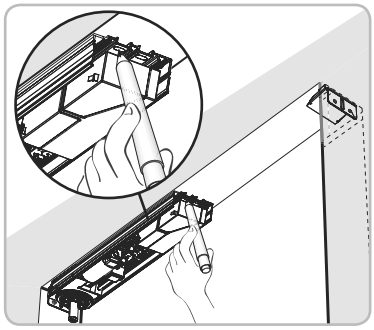

Copyright © 2013 - 2016 Somfy SAS. All rights reserved.

3 Rimuovere il modulo elettromeccanico (d) e praticare i fori.

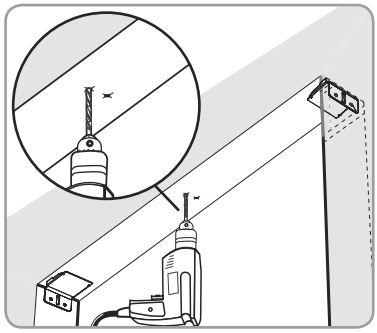

■ Larghezza della superficie di fissaggio inferiore a 70 cm

Le guide di allineamento non sono necessarie se la larghezza della superficie di fissaggio è inferiore a 70 mm.

Riposizionare il modulo elettromeccanico (d) sulla staffa (c) in corrispondenza dei fori di fissaggio. Fissare il modulo elettromeccanico (d).

Il materiale di fissaggio utilizzato deve garantire una tenuta minima di 40 kg.
Il modulo meccanico deve essere fissato in almeno due punti.

Somfy raccomanda di utilizzare viti di almeno 6 mm di diametro.
La scelta del metodo di fissaggio dipende dal tipo di supporto e di conseguenza ricade sotto la sola responsabilità dell'installatore.

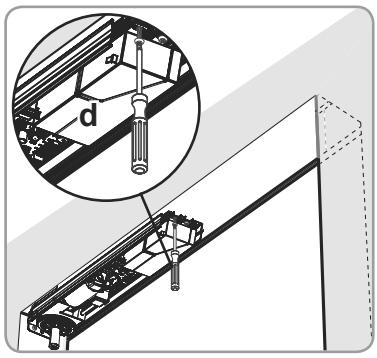

■ Larghezza della superficie di fissaggio superiore a 70 cm

1 Far scorrere le guide di allineamento (f) sul retro del modulo elettromeccanico (d) inserendole negli appositi profili del modulo.

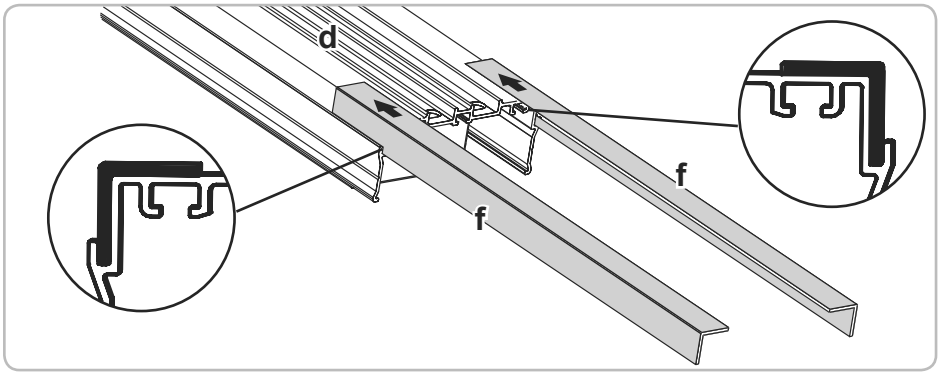

2 Riposizionare il modulo elettromeccanico (d) sulla staffa (c) in corrispondenza dei fori di fissaggio.

3 Montare tutti i binari e il modulo elettromeccanico senza serrare le viti per consentire la regolazione dei binari.

Il materiale di fissaggio utilizzato deve garantire una tenuta minima di 40 kg.
Il modulo elettromeccanico deve essere fissato in almeno due punti.

Somfy raccomanda di utilizzare viti di almeno 6 mm di diametro.
La scelta del metodo di fissaggio dipende dal tipo di supporto e di conseguenza ricade sotto la sola responsabilità dell'installatore.

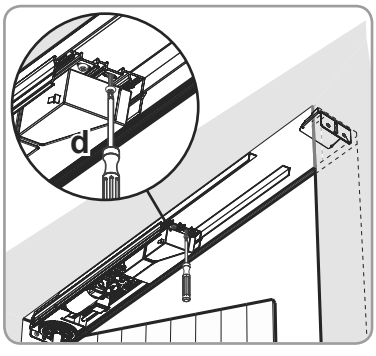

4 Far uscire le guide al massimo avendo cura che rimangano inserite per almeno 5 cm nel modulo elettromeccanico.

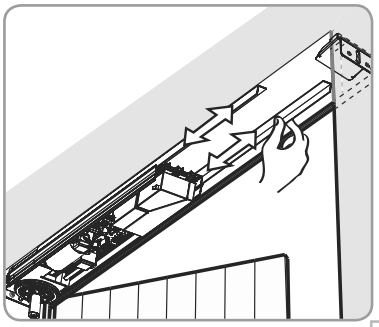

Copyright © 2013 - 2016 Somfy SAS. All rights reserved.

5 Inserire il telaio della persiana (n) sulla seconda staffa e, contemporaneamente, sulle guide di allineamento.

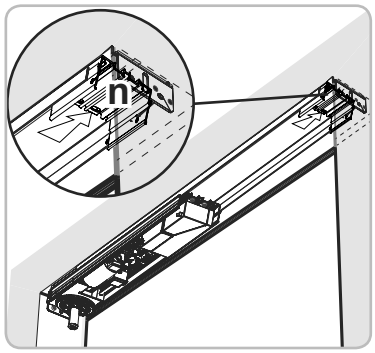

6 Prendere il segno dei fori del telaio (n) sulla superficie di fissaggio.

> ⚠ **Rimanere il più possibile paralleli al riferimento tracciato a persiana chiusa (vedi pagina 16) prima di praticare i fori.**

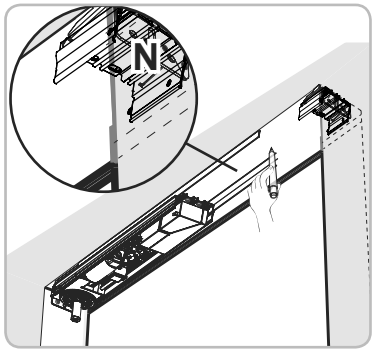

7 Rimuovere il telaio (n) e praticare i fori.

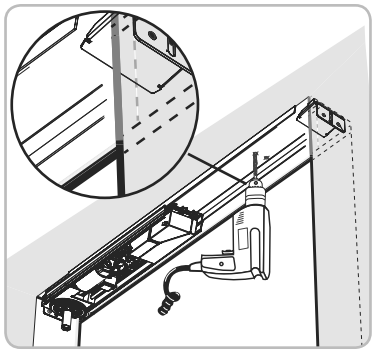

8 Riposizionare il telaio (n) sulla staffa in corrispondenza dei fori di fissaggio.
Fissare e avvitare il modulo elettromeccanico e il telaio con le apposite viti (avendo cura che la posizione sia il più possibile parallela alla linea di riferimento tracciata).

> ⚠ **Il materiale di fissaggio utilizzato deve garantire una tenuta minima di 40 kg. Il modulo elettromeccanico deve essere fissato in almeno due punti.**

> i **Somfy raccomanda di utilizzare viti di almeno 6 mm di diametro.**
> **La scelta del metodo di fissaggio dipende dal tipo di supporto e di conseguenza ricade sotto la sola responsabilità dell'installatore.**

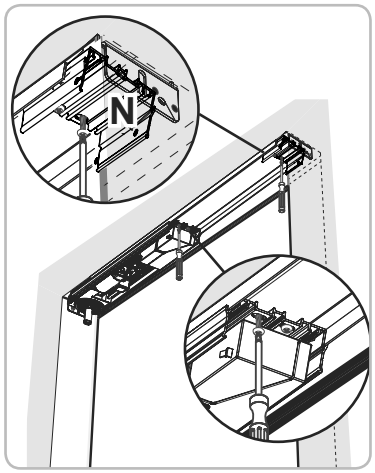

Copyright © 2013 - 2016 Somfy SAS. All rights reserved.

3. Cablaggio della motorizzazione

Il cavo di alimentazione deve essere protetto dal movimento della persiana.
Per non danneggiare l'antenna e interferire con la portata della trasmissione radio:
- Non modificare il percorso del cavo all'interno del dispositivo.
- Non tagliare il cavo all'interno del dispositivo.

Per trattenere i cavi, servirsi delle due fascette (y).

1 Interrompere l'alimentazione.

2 Collegare il cavo rosso della batteria al terminale (+) della piastra elettronica

3 Collegare il cavo nero della batteria al terminale (-) della piastra elettronica: il prodotto emette un bip.

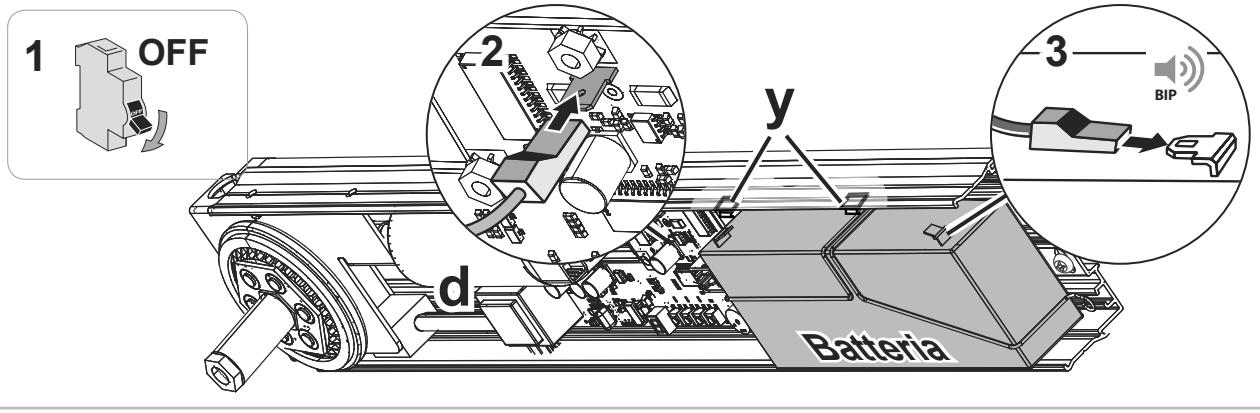

4 Collegare il motore al 230 V ~ 50 Hz rispettando le seguenti informazioni.

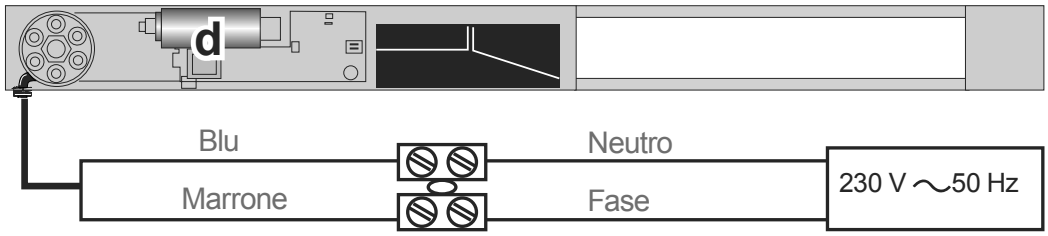

4. Messa in servizio

Staccare obbligatoriamente la corrente prima di qualsiasi manipolazione.

Durante i primi 20 cicli non è possibile azionare il dispositivo mediante la batteria.
Se una volta messo sotto tensione il prodotto emette un bip, verificare il collegamento della batteria.

■ Registrazione del punto di comando RTS

1 Premere il tasto n° 4 della piastra elettronica fino all'emissione di un bip.

L'asse del motore effettua una rotazione.

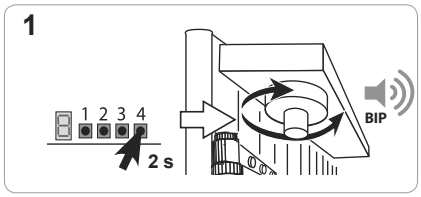

2 Premere brevemente il tasto PROG del punto di comando RTS.
l'asse del battente effettua una rotazione e il prodotto emette un doppio bip; il punto di comando è ora registrato.

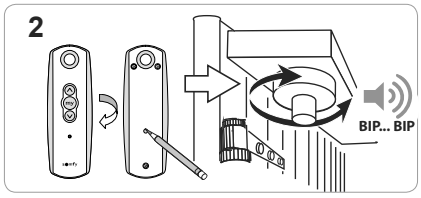

Copyright © 2013 - 2016 Somfy SAS. All rights reserved.

■ Controllo e regolazione del senso di rotazione

1 Premere brevemente il tasto ▲ del punto di comando RTS fino alla rotazione dell'asse di uscita:
- Se la rotazione dell'asse di uscita è nel senso dell'apertura, il senso di rotazione è corretto. Procedere al capitolo «Clipping dei carter».
- Se la rotazione dell'asse di uscita è nel senso della chiusura, il senso di rotazione non è corretto.

Premere il tasto my per fermare il movimento del battente.

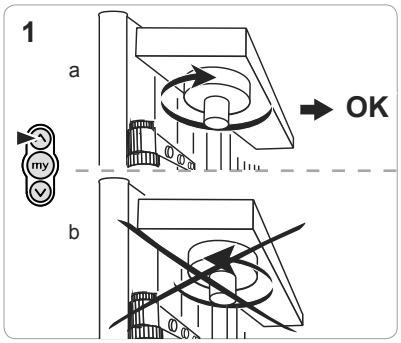

2 Premere in maniera prolungata il tasto n° 3 della piastra elettronica.
L'asse di uscita si apre e si chiude una volta, emettendo un bip, il senso di rotazione è stato modificato.

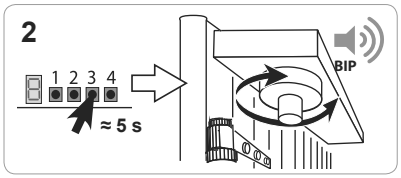

3 Premere il pulsante ▲ del punto di comando RTS per controllare il senso di rotazione.
Premere il tasto my per fermare il movimento del battente.

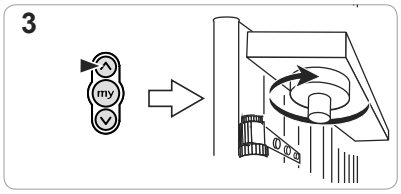

5. Clipping dei carter

Posizionare il carter con l'apertura verso il lato del cavo di alimentazione (previsto lato finestra). Durante l'aggancio del carter fare attenzione a non danneggiare il cavo di alimentazione.

Posizionare una guarnizione in gomma (k) nel foro del carter (a) corrispondente all'asse di uscita del motore.

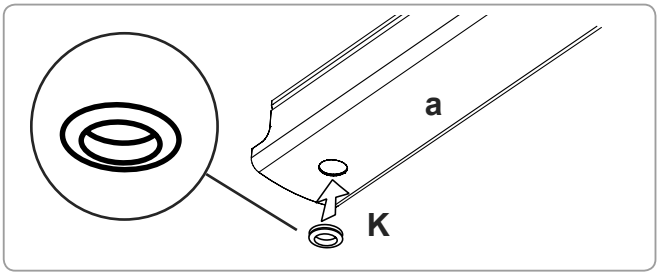

■ Larghezza della superficie di fissaggio inferiore a 70 cm

1 Agganciare il carter sinistro o destro (a).

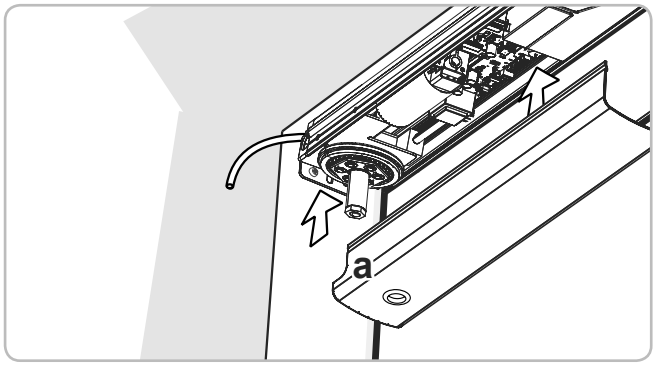

2 Agganciare il carter di finitura (b).

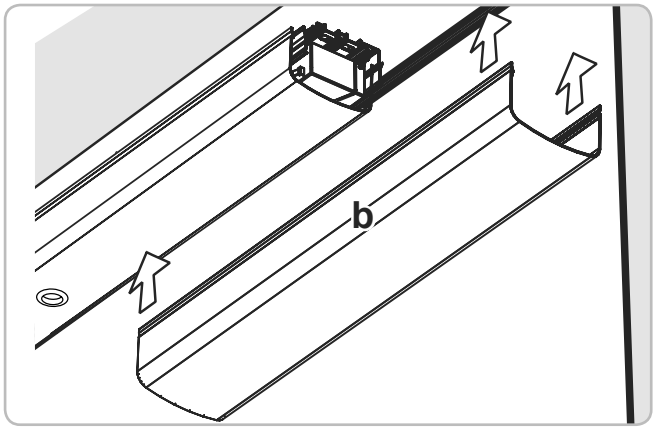

Copyright © 2013 - 2016 Somfy SAS. All rights reserved.

■ Larghezza della superficie di fissaggio superiore a 70 cm

1 Agganciare il carter sinistro o destro (a).

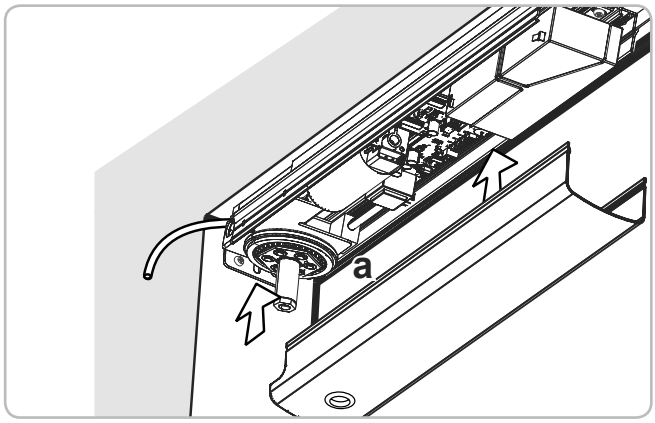

2 Prendere il carter sinistro o destro (a) non utilizzato e tagliare circa 10 cm (dal lato opposto rispetto al foro).

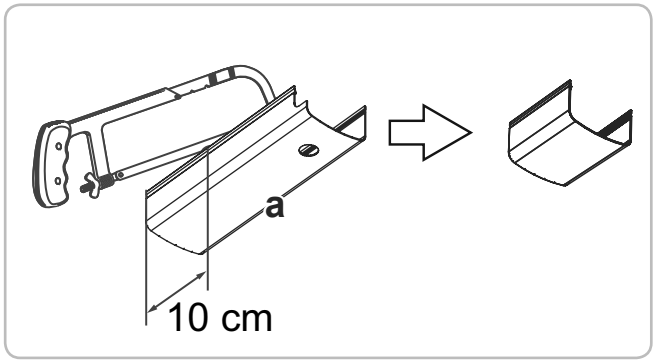

3 Effettuare il clipping dell'estremità del carter tagliata sul telaio del battente (n).

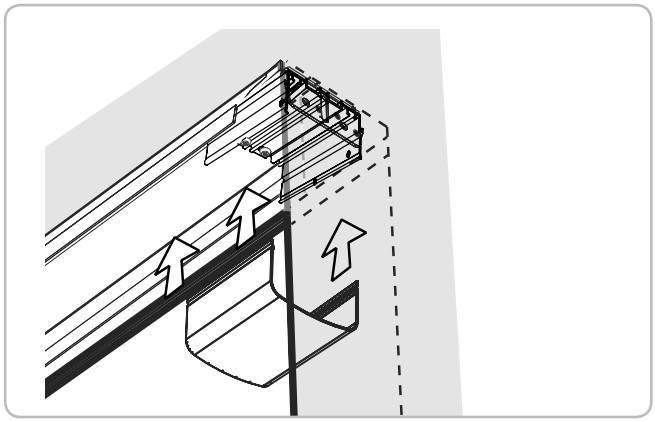

4 Effettuare il clipping del carter di finitura (b) ricoprendo il carter (a) e l'estremità del carter tagliata.

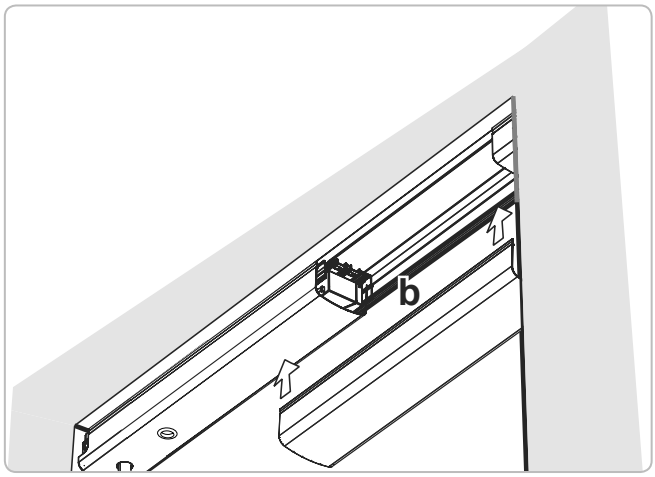

Copyright © 2013 - 2016 Somfy SAS. All rights reserved.

6. Fissaggio del braccio

■ Fissaggio del braccio

Montare il braccio come mostrato nella figura qui a fianco.

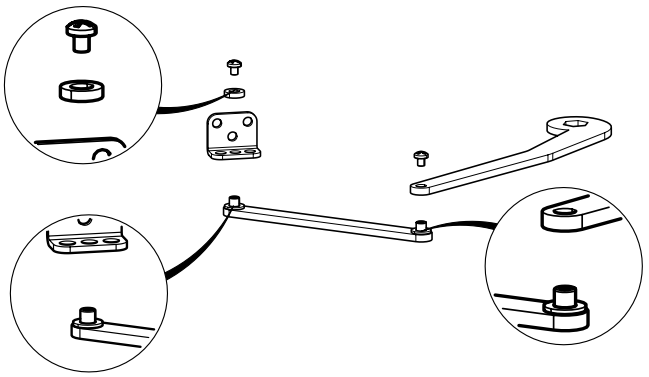

Posizionare l'asse attraverso il foro centrale della staffa del braccio.

■ Montaggio del braccio sul motore

1. Posizionare il foro esagonale del braccio in corrispondenza dell'asse di uscita del motore.
2. Serrare il gruppo con la vite e la rondella (K) per inserire il braccio nel relativo asse.

L'installazione della rondella è obbligatoria.

3. Posizionare sulla testa della vite la copertura in dotazione (k).

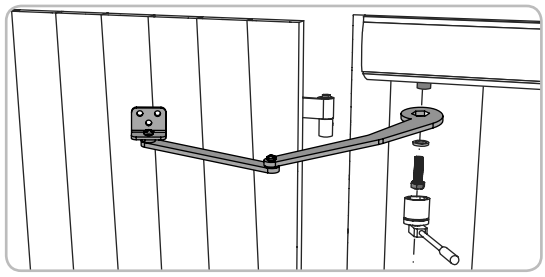

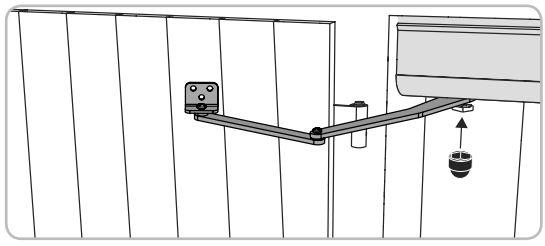

■ Fissaggio del braccio alla persiana

Fissare la staffa del braccio al battente rispettando i punti di riferimento tracciati con la dima (vedere pagina 16)

Per il fissaggio della staffa del braccio, usare delle viti per il legno a testa svasata se non si utilizzano i rivetti forniti nel kit.

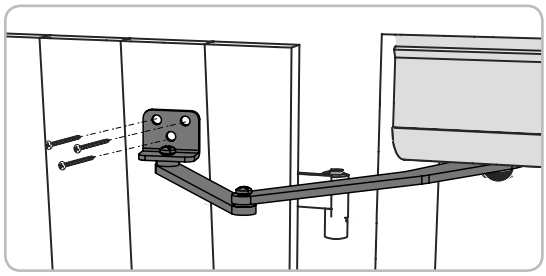

Copyright © 2013 - 2016 Somfy SAS. All rights reserved.

7. Montaggio del fermo

■ Dettagli

i **Questo prodotto è dotato di un sistema di rilevamento degli ostacoli e si arresta quando preme contro il fermo.**

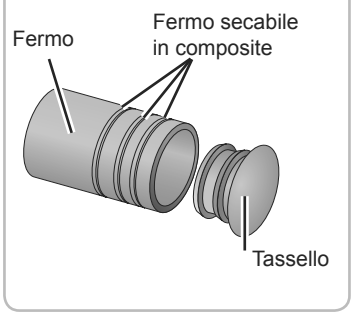

■ Fissaggio del fermo

i **Se necessario, è possibile manipolare la persiana con il telecomando durante l'installazione del fermo.**

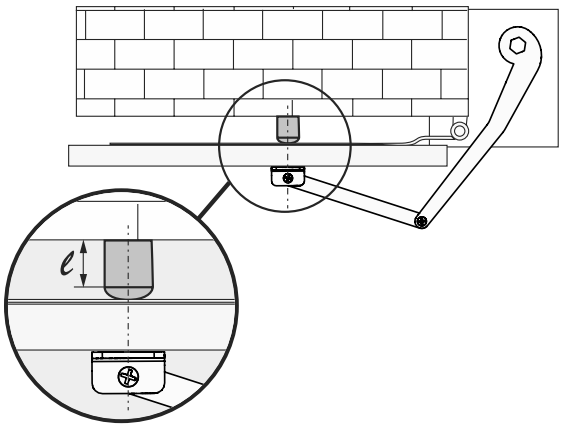

Posizione orizzontale del fermo
Nell'asse della staffa del braccio.

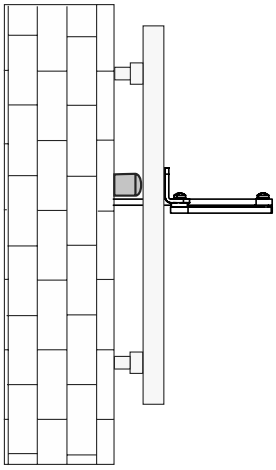

Posizione verticale del fermo
ALLA stessa altezza del braccio del motore.

1 Tagliare il fermo in modo che la persiana aperta sia più possibile parallela al muro.

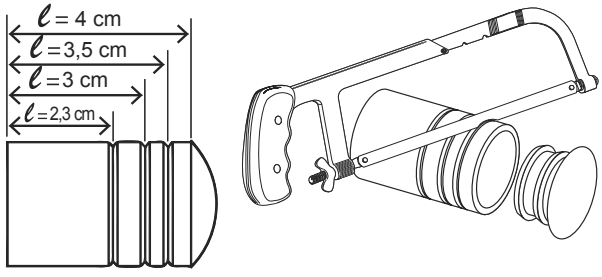

2 Fissare il fermo sulla parete nell'asse della staffa del braccio e inserire il tassello.

i **La scelta del metodo di fissaggio dipende dal tipo di supporto e di conseguenza ricade sotto la sola responsabilità dell'installatore.**

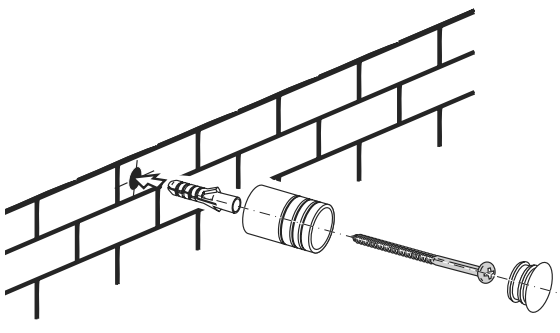

Copyright © 2013 - 2016 Somfy SAS. All rights reserved.

8. Regolazione del battente

■ Controllo e ricalibrazione del battente.

1. Verificare che il dispositivo sia collegato all'alimentazione.
2. Premere brevemente il tasto ▲ del punto di comando RTS.
   La persiana si apre fino a fermarsi automaticamente contro il fermo.

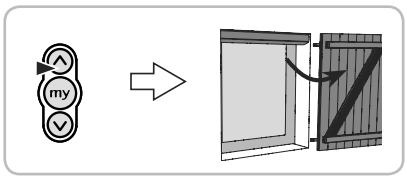

3. Lasciare aprire completamente la persiana.
4. Premere brevemente il tasto ▼ del punto di comando RTS.
   La persiana si chiude del tutto.

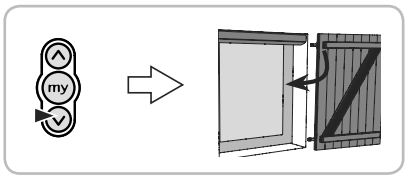

■ Regolazione della tensione di chiusura

Valori raccomandati per tipo di persiana:

TIPO DI PERSIANA	PVC	Alluminio	Legno	Resina
Livello max.	1	2	3	4

i **L'impostazione di fabbrica è di livello 2, per modificarla effettuare le seguenti operazioni.**

1. Mettere il battente in posizione semiaperta usando il telecomando.

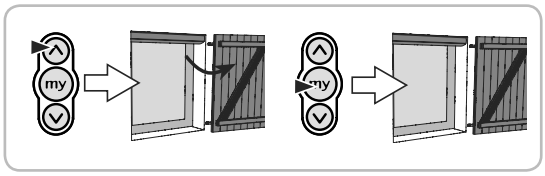

2. Premere brevemente e contemporaneamente i tasti ▲ e my del punto di comando RTS e immediatamente premere contemporaneamente i tasti ▲ e my del punto di comando RTS finché il battente non si apre e si chiude. Il prodotto emette un bip: il motore passa in modalità programmazione per 10 s.

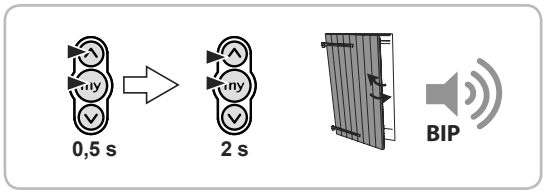

3. Regolare la tensione di chiusura servendosi dei tasti ▲ o ▼.
   Per aumentare la tensione di chiusura, premere il tasto ▲.
   Per diminuire la tensione di chiusura, premere il tasto ▼.

1 x bip bip	Livello 1 (min)	BIP-BIP[_____]BIP-BIP[_____]BIP-BIP[_____]BIP-BIP[_____]BIP-BIP…
2 x bip bip	Livello 2	BIP-BIP[]BIP-BIP[_____]BIP-BIP[]BIP-BIP[_____]BIP-BIP[]BIP-BIP[___…
3 x bip bip	Livello 3	BIP-BIP[]BIP-BIP[]BIP-BIP[_____]BIP-BIP[]BIP-BIP[]BIP-BIP[_____]BIP…
4 x bip bip	Livello 4 (max)	BIP-BIP[]BIP-BIP[]BIP-BIP[]BIP-BIP[_____]BIP-BIP[]BIP-BIP[]BIP-BIP[]…

4. Premere il tasto my finché il battente non si apre e si chiude.
   La nuova tensione di chiusura è ora registrata e il prodotto emette un doppio bip.

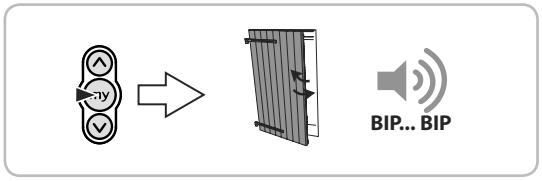

Copyright © 2013 - 2016 Somfy SAS. All rights reserved.

Configurazione avanzata delle impostazioni

■ Posizione preferita (my) - programmazione

Nel motore può essere registrata una posizione intermedia, chiamata "posizione preferita (my)", diversa da quelle di apertura e di chiusura.

Portare il battente prioritario nella posizione desiderata e premere il tasto my per 5 secondi.

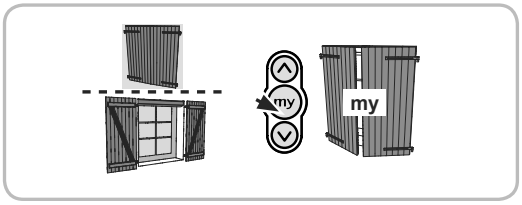

Durante la registrazione della posizione preferita (my), la persiana si chiude completamente per poi tornare alla posizione memorizzata. Durante il movimento il prodotto emette dei «bip». Il movimento non può essere arrestato con un punto di comando, tuttavia durante il movimento il sistema di rilevamento degli ostacoli è sempre attivo.

Somfy raccomanda di impostare una posizione che non sia controvento: es. posizione a battente socchiuso.
Per modificare o eliminare la posizione preferita (my), consultare il manuale del punto di comando RTS.

■ Aggiunta/eliminazione di punti di comando RTS

Consultare il manuale del punto di comando RTS.

■ Aggiunta/eliminazione di sensori di luminosità RTS

Consultare il manuale del sensore solare RTS.

■ Segnalazione del movimento

Al fine di avvertire l'utente, il prodotto è dotato di un cicalino: Somfy raccomanda di attivare questa funzione per segnalare il movimento della persiana a battente (es.: persiana al piano terra e presenza di bambini) e prevenire il rischio di incidenti.

La procedura da seguire per attivare il cicalino e per disattivarlo è la stessa.
Premere i tasti ⌄ e my finché il battente prioritario non si apre e si chiude:
- Se il prodotto emette un bip: il cicalino è attivato.
- Se il prodotto non emette bip: il cicalino è disattivato.

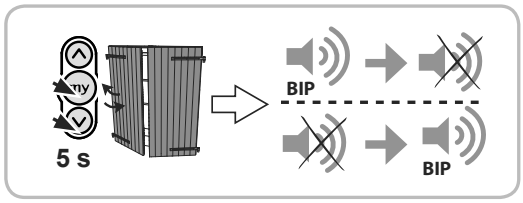

Copyright © 2013 - 2016 Somfy SAS. All rights reserved.

Utilizzo

Il motore non deve essere utilizzato in caso di vento superiore a 55 km / h.

ATTENZIONE:
L'alimentazione non deve essere interrotta per oltre un mese. In caso di interruzione dell'alimentazione per più di un mese, il motore dovrà essere collegato alla rete di alimentazione per 24 h.

■ Posizione preferita (my) - Utilizzo

Premere brevemente il tasto my: la persiana a battente comincia a muoversi, quindi si arresta nella posizione preferita (my).

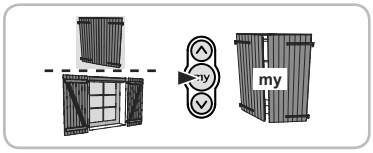

■ Apertura e chiusura

Apertura: premere brevemente il tasto ^: la persiana si apre fino a fermarsi automaticamente contro il fermo.
Chiusura: premere brevemente il tasto v: la persiana si chiude del tutto.

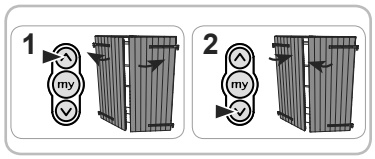

■ Funzione STOP

La persiana è in movimento, premere il tasto my.
La persiana si ferma.

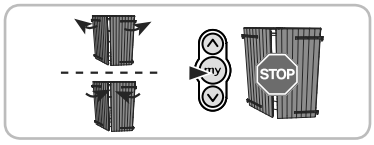

■ Rilevamento degli ostacoli

Il rilevamento degli ostacoli consente di proteggere il motore e di evitare incidenti.
Se uno dei battenti incontra qualcosa che ne ostacola l'apertura o la chiusura, la persiana si ferma automaticamente.

Se parte da una posizione completamente aperta o completamente chiusa, la persiana comincia a muoversi in senso contrario fino a raggiungere la chiusura o l'apertura completa.

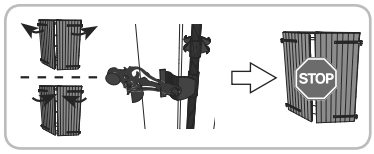

■ Protezione antigelo

La protezione antigelo funziona come il rilevamento degli ostacoli. se rileva una resistenza, il motore si ferma automaticamente.

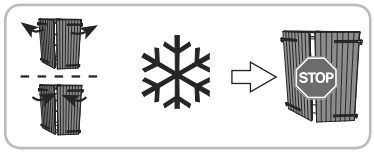

■ Funzionamento mediante batteria di riserva

La batteria di emergenza consente alla motorizzazione di funzionare in caso di interruzione di corrente per eseguire 20 movimenti o per 5 giorni.
Durante il movimento, la motorizzazione emette dei bip.

Copyright © 2013 - 2016 Somfy SAS. All rights reserved.

Diagnosi

DIAGNOSI		MANUTENZIONE
Il motore è alimentato a 230 V, ma non funziona.	La batteria non è collegata.	Collegare la batteria.
Il motore emette dei "bip" durante il movimento.	Si è verificata un'interruzione dell'alimentazione a 230 V dopo i primi 20 movimenti.	Controllare l'alimentazione a 230 V.
	Il cicalino si attiva durante ogni movimento.	Disabilitare il cicalino (vedere a pagina 26, paragrafo "segnali di movimento")
Il punto di comando non funziona.	La batteria non si è ricaricata.	Collegare il terminale rosso della batteria.
	La batteria del punto di comando è esaurita.	Sostituire la batteria del punto di comando. ⓘ Si raccomanda di riciclare le batterie esaurite.
	Il punto di comando non è programmato.	Vedere il capitolo "Messa in servizio"
Le persiane sbattono quando arrivano a fine corsa.	Dietro la persiana non sono presenti i fermi.	Posizionare gli appositi fermi previsti allo scopo.
I battenti della persiana ondeggiano a causa della forza del braccio.	La tensione di chiusura non è regolata correttamente.	Regolare la tensione di chiusura.
I battenti della persiana cominciano ad aprirsi, ma si fermano subito.	Il battente prioritario è quello sbagliato.	Invertire la priorità dei battenti.
	Il sistema a spagnoletta impedisce l'apertura.	Sbloccare il sistema a spagnoletta.
	La batteria sta per esaurirsi.	Collegare il dispositivo alla presa di alimentazione per il tempo sufficiente a ricaricare la batteria.
I tasti di apertura e chiusura del punto di comando sono invertiti.	Il senso di rotazione non è regolato correttamente.	Sganciare il carter centrale, smontare il braccio e sganciare il carter dal lato del modulo elettromeccanico. Ripetere le operazioni della fase "Controllo e regolazione del senso di rotazione".
Il motore forza durante il movimento e/o colpisce la finestra in caso di chiusura completa della persiana	Il funzionamento del braccio articolato è disturbato da una configurazione al limite dell'intervallo di utilizzo.	Spostare il braccio in uno degli altri fori della staffa del braccio.

Assistenza

Se il problema persiste o per qualsiasi altro problema o richiesta di informazioni sull'unità, è possibile chiamare i nostri consulenti Somfy dedicati: N°magique Indigo 32 60 *dites* "Somfy" 0.15 EUR TTC/MN

Cancellare le impostazioni e i punti di comando registrati

Tale ripristino della configurazione originale annulla l'eventuale inversione del battente prioritario, cancella la registrazione della posizione preferita e di tutti i sensori e punti di comando, e disattiva il cicalino.

Premere in maniera prolungata il tasto n° 4 della piastra elettronica.

Il battente prioritario si apre e si chiude emettendo un bip, quindi si apre e si chiude di nuovo emettendo 2 bip alcuni istanti dopo.

Il ripristino della configurazione originale diventa effettivo al termine del secondo ciclo di apertura e chiusura.

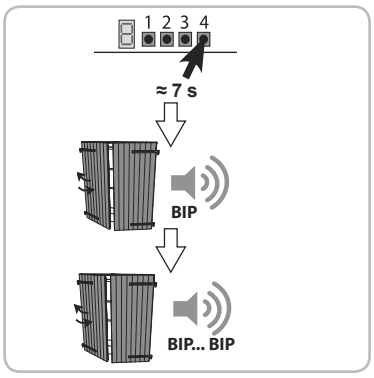

Sostituzione della batteria

Consultare il manuale del Kit manutenzione batteria.

Se si sostituisce la batteria con una di tipo non corretto il dispositivo rischia di esplodere. Avere cura di smaltire le batterie esaurite seguendo le istruzioni.

In caso di interruzione di corrente, la batteria integrata consente di azionare comunque la persiana; tuttavia il cicalino emetterà il bip per tutta la durata del movimento.

La batteria continua a funzionare per massimo 20 movimenti o 5 giorni.

Separare gli accumulatori e le batterie dagli altri tipi di rifiuti e riciclarli tramite il proprio centro di raccolta locale.

Copyright © 2013 - 2016 Somfy SAS. All rights reserved.

Somfy SAS
50 avenue du Nouveau Monde
F - 74300 CLUSES

www.somfy.com

SOMFY SAS - CAPITAL 20 000 000 EUROS - RCS ANNECY 303.970.230 - 01/2016.