| Initia | Interrupteur individuel RTS Somfy<br>Réf. 1810453<br>Réf. 693 28 |
|---|---|

## Caractéristiques

| | Alimentation | Fréquence RF | Portée |
|---|---|---|---|
| + 5°C à + 45°C | 1 pile 3 V lithium CR 2032 | 433,42 Mhz RTS Somfy | Environ 50 m en champ libre |

### Compatibilité

L'interrupteur RTS est compatible avec l'ensemble des récepteurs RTS de la gamme Somfy

## Présentation

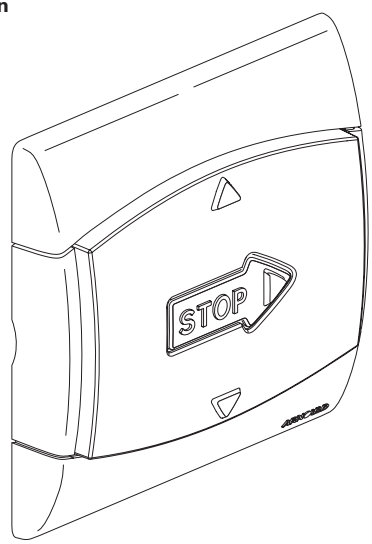


Réf. 1810453

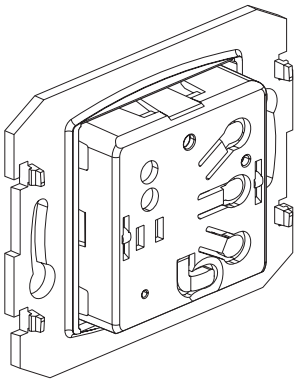

Réf. 693 28

## Description

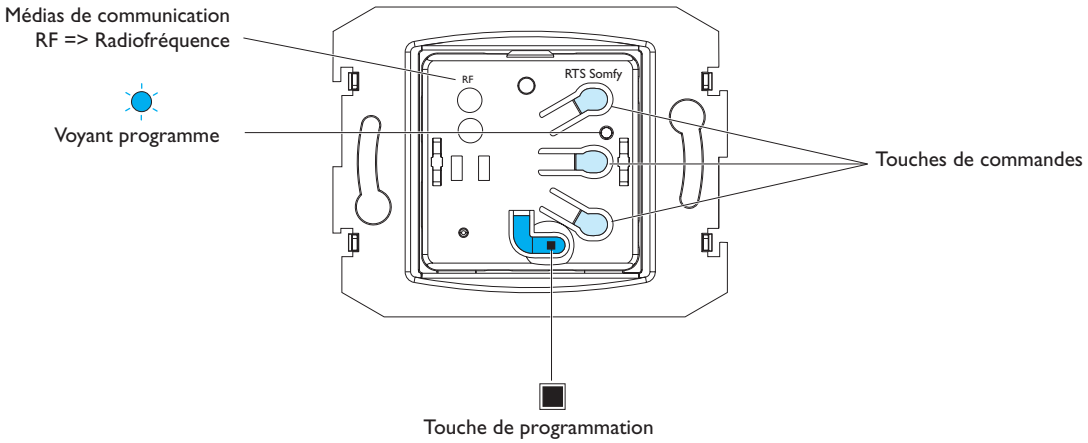


## Fonctionnement

L'interrupteur RTS Somfy permet de commander un ou plusieurs volets roulants équipés d'un système RTS situés dans le rayon d'action de l'émetteur

## Recommandations

Si l'installation comporte plusieurs moteurs RTS, un seul moteur RTS doit être alimenté pendant la phase de programmation.
La distance minimum entre 2 émetteurs doit être de 30 cm

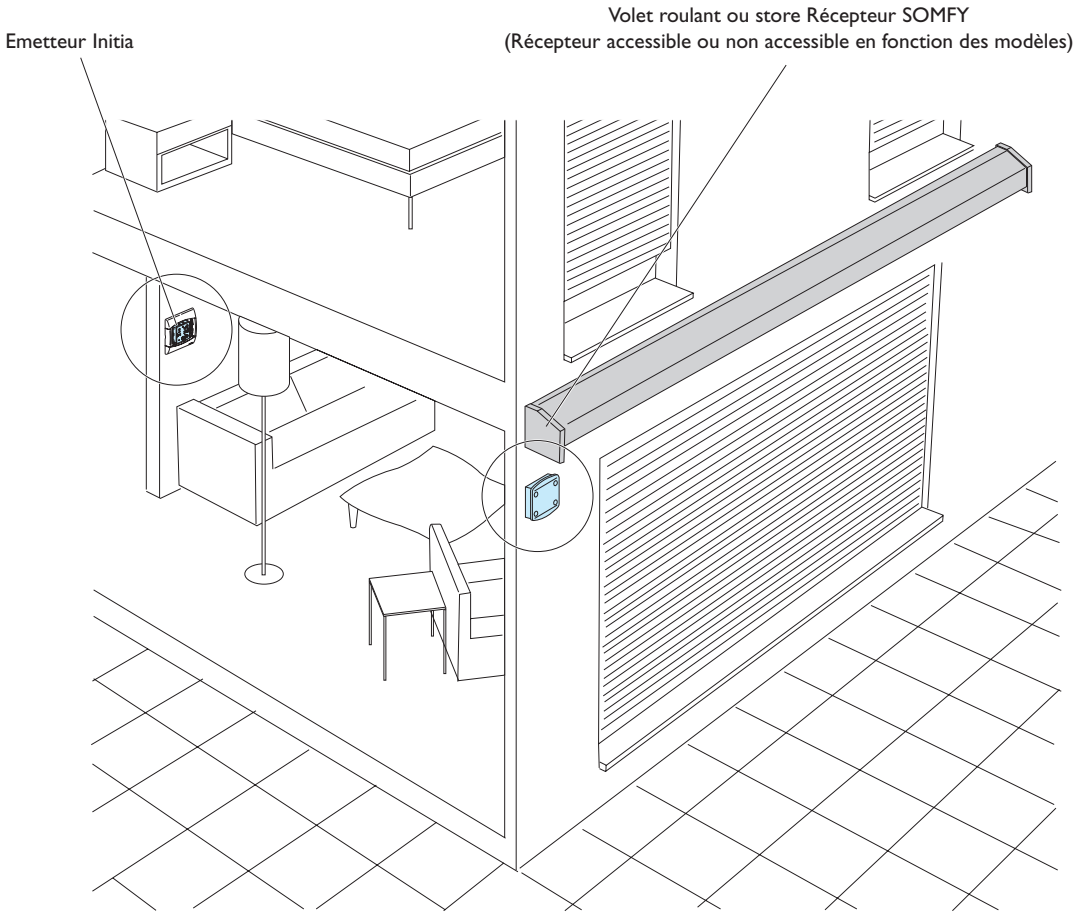


## Programmation

**- Les 2 modes de programmation qui suivent supposent que l'installation soit déjà équipée d'un volet roulant RTS et d'un émetteur.**
**- Si ce n'est pas le cas, se référer à la notice du moteur équipant le volet roulant ou le store.**

## 2 possibilités :

### - Récepteur du volet accessible

**1 Récepteur (début de la programmation)**

- Appuyer 2 secondes sur le bouton de programmation du récepteur

- Le voyant s'allume en fixe

**2 Emetteur (suite de la programmation)**

- Appuyer 0,5 seconde sur la touche "PROG" de l'émetteur

- Le voyant du récepteur clignote 5 secondes

**- La programmation est terminée**

### - Récepteur du volet non accessible

**1 Sur l'émetteur existant (début de la programmation)**

- Appuyer 2 secondes sur le bouton de programmation de l'émetteur jusqu'au bref va et vient du moteur

**2 Sur l'émetteur à ajouter (suite de la programmation)**

- Appuyer 0,5 seconde sur la touche "PROG" de l'émetteur jusqu'au bref va et vient du moteur

**- La programmation est terminée**



ARNOULD

## Suppression d'un émetteur ( ⚠ vous devez conserver au moins 1 émetteur par volet)

### 1 Sur l'émetteur à conserver (début de la programmation)

- Appuyer 2 secondes sur la touche "PROG" de l'émetteur jusqu'au bref va et vient du moteur

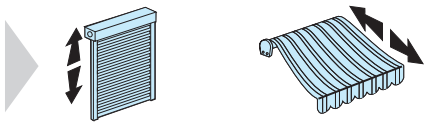

### 2 Sur l'émetteur à supprimer (suite de la programmation)

- Appuyer 0,5 seconde sur le bouton de programmation de l'émetteur jusqu'au bref va et vient du moteur

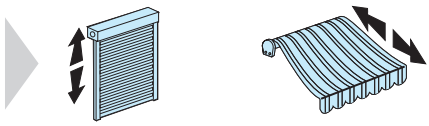

## Légende

| | | | |
|---|---|---|---|
| Le voyant clignote | Le voyant est allumé fixe | Touche "PROG" de l'émetteur | Bouton "programmation" du récepteur |

## Installation

**Fixation directe sur le bâti**

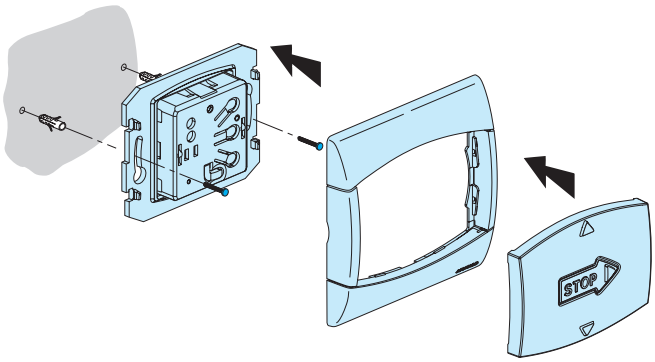


**ou**

**Fixation sur une boîte d'encastrement**

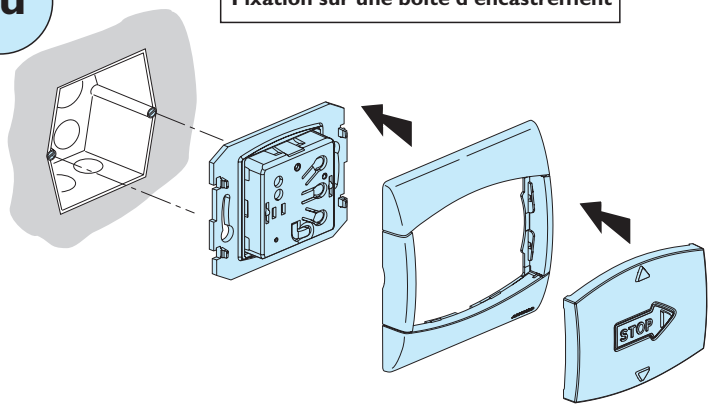


**NOTE :**
- **Le produit peut être monté en multiposte horizontal.**
- **Ne pas associer plusieurs interrupteurs individuels RTS en multiposte.**

## Démontage

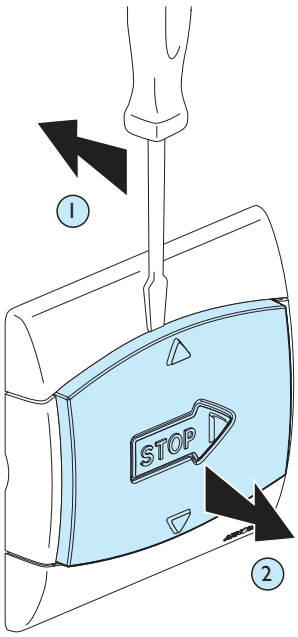


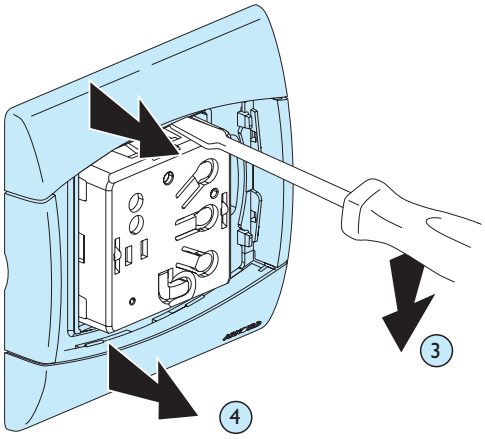

## Remplacement de la pile

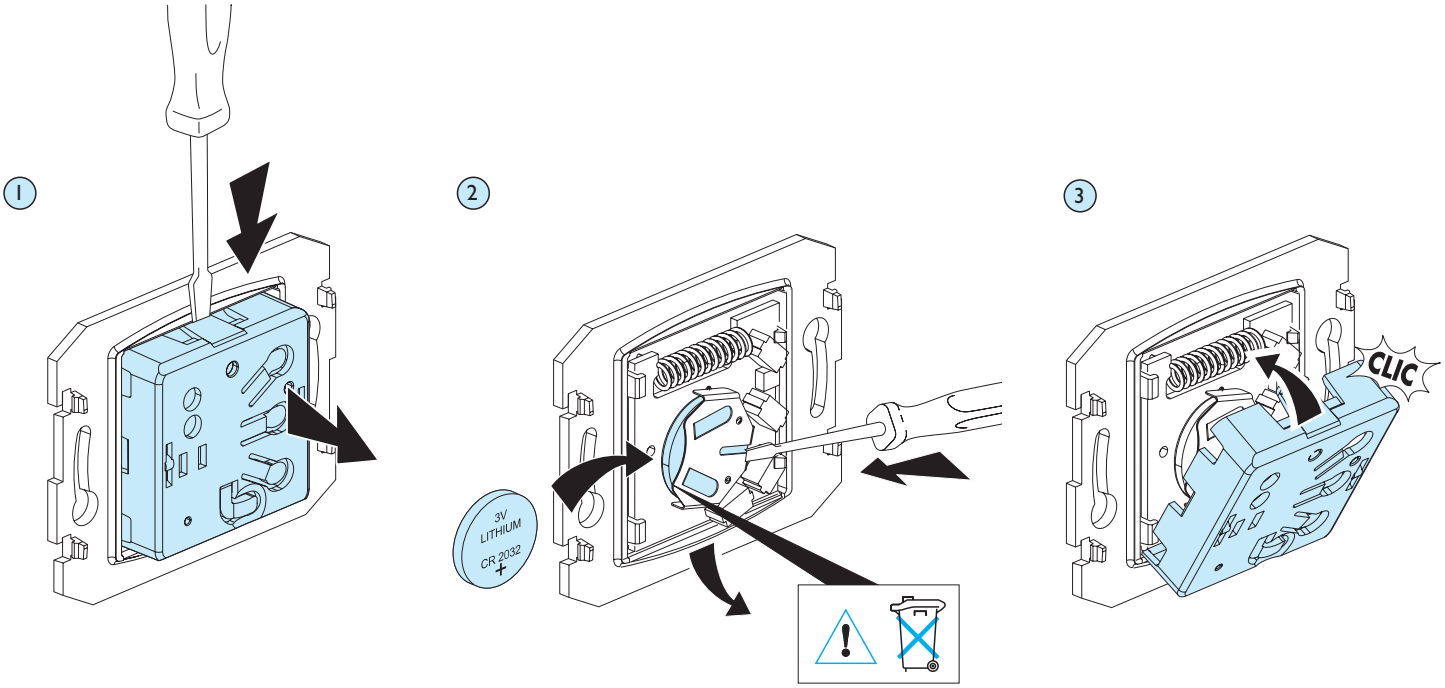


## DECLARATION CE DE CONFORMITE

Nous déclarons que les produits satisfont aux dispositions de :
*We declare that the products satisfy the provisions of :*

**La Directive 1999/5/CE du Parlement européen**
**et du Conseil du 9 mars 1999 "R&TTE"**

sous réserve d'une utilisation conforme à sa destination et/ou d'une installation conforme aux normes en vigueur et/ou aux recommandations du constructeur

*on condition that they are used in the manner intended and/or in accordance with the current installation standards and/or with the manufacturer's recommendations*

Ces dispositions sont assurées pour la directive 1999/5/CEE par la conformité aux normes suivantes :
*These provisions are ensured for directive 1999/5/CEE by conformity to the following standards :*

**EN 60669-2-1**
**EN 300220-3**

0



ARNOULD

05 8504 985 0