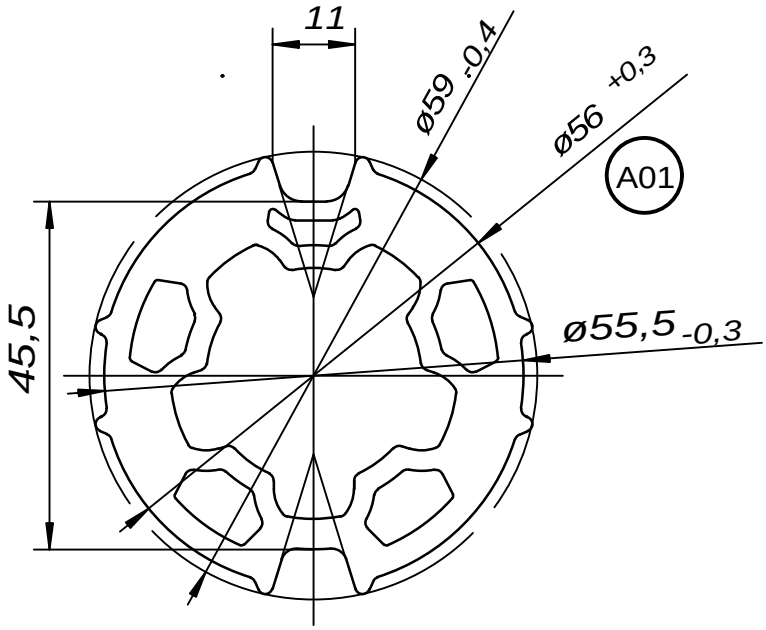

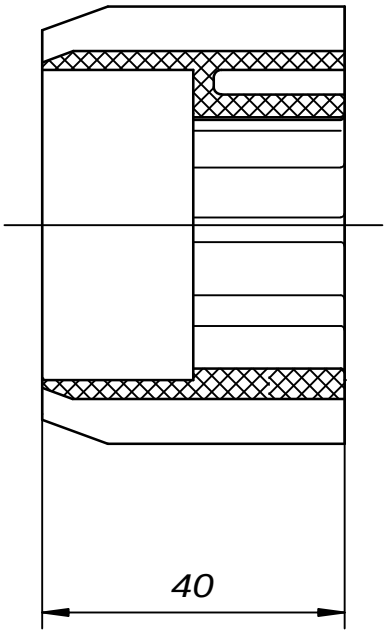

INTERFACE-
drawing

Vorstehende Zeichnung urheberrechtlich geschützt. Alle Rechte vorbehalten. Jede Vervielfältigung, auch von Ausschnitten verboten !

Allgemeintoleranzen: Metalle ISO 2768 mittel, Kunstst. DIN 16901 130A				(Oberfläche)	Maßstab: 1:1	(Gewicht) Kg
					(Werkstoff) PA6 (GF30)	
				Datum	Name	(Verwendung) SOMFY Serie HiPro LT 50
				Bearbeit	12.06.1995	Stollberg
				Geprüft		
				Qualität	11.02.1998	Strohmeier
				Freigabe	11.02.1998	Hörrmann
						(Benennung) Mitn/wheel DS 63x1,5
A01	ø56 +0,3 war ø55,5 -0,3	11.2.98	Stb	somfy 72108 Rottenburg		(neue Art.-Nr) 9751006
Zust.	Änderung	Datum	Name			(Index) IN
(Dosname) MECHZUB\INTERFAC\9751006I				(Format) A 4	(alte Art.-Nr.)	(Blatt) 1
Verteiler:	QSM (3x) ☐ QSE (1x) ☐	AV (1x) ☐ MVM (1x) ☐	EK (3x) ☐ Kunde ☐		(Zeichnungs-Nr.) 9751006IN A01	Bl.