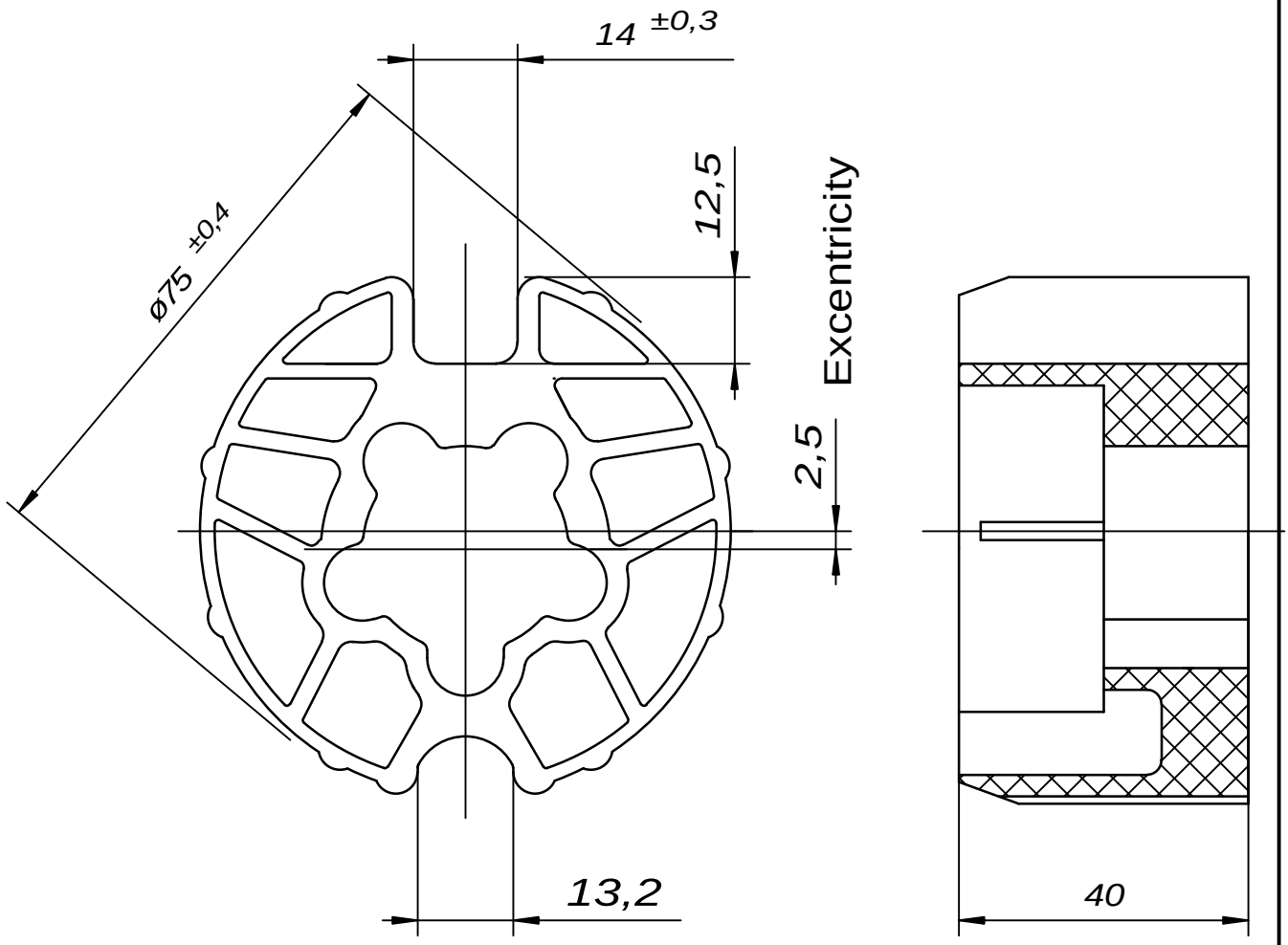

INTERFACE-
drawing

Vorstehende Zeichnung urheberrechtlich geschützt. Alle Rechte vorbehalten. Jede Vervielfältigung, auch von Ausschnitten verboten !

Allgemeintoleranzen: Metalle ISO 2768 mittel / Kunstst. DIN 16901 130A			(Oberfläche)
	Datum	Name	
Bearbeit	01.02.2007	sTOLLBERG	
Geprüft			
Qualität			
Freigabe			

Zust.	Änderung	Datum	Name

somfy
72108 Rottenburg

Maßstab: 1:1	(Gewicht) Kg	
(Werkstoff) PA6 (GF30)		
(Verwendung) LT 60 Rundnutrohr/tube DS78/D		
(Benennung) Mitnehmer/wheel DS78/D		
(neue Art.-Nr) 9761004		(Index) IN
(alte Art.-Nr.)		(Blatt) 1
(Zeichnungs-Nr.) 9761004IN A00		Bl.

(Dosname) MECHZUB\INTERFAC\9761004I

(Format) A 4

Verteiler: QSM (3x) ☐ QSE (1x) ☐ AV (1x) ☐ MVM (1x) ☐ EK (3x) ☐ Kunde ☐