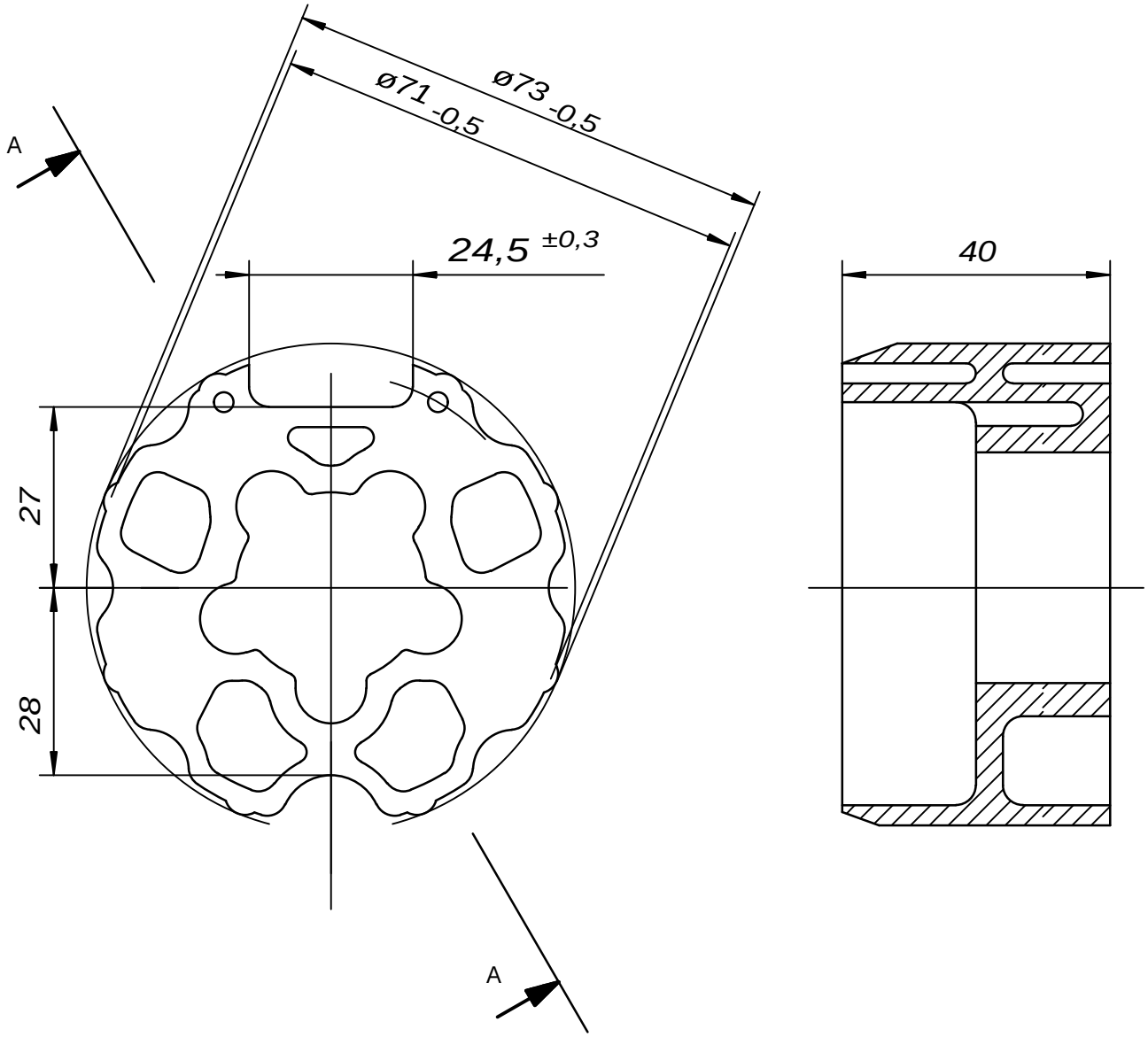

INTERFACE-drawing

Vorstehende Zeichnung urheberrechtlich geschützt. Alle Rechte vorbehalten. Jede Vervielfältigung, auch von Ausschnitten verboten !

Allgemeintoleranzen: Metalle ISO 2768 mittel, Kunstst. DIN 16901 130A		(Oberfläche)	
	Datum	Name	
Bearbeit	07.03.2006	Stollberg	
Geprüft			
Qualität			
Freigabe			

Zust.	Änderung	Datum	Name

SOMFY
72108 Rottenburg

Maßstab: 1:1	(Gewicht) Kg	
(Werkstoff) PA6 GF30		
(Verwendung) SOMFY Serie HiPro LT60/LT50		
(Benennung) wheel E-K		
(neue Art.-Nr) 9761007		(Index) F
(alte Art.-Nr.)		(Blatt) 1
(Zeichnungs-Nr.) 9761007IN A00		Bl.

(Dosname) MECHZUB\INTERFAC\9761007I

(Format) A 4

Verteiler: QSM (3x) ☐ QSE (1x) ☐ AV (1x) ☐ MVM (1x) ☐ EK (3x) ☐ Kunde ☐