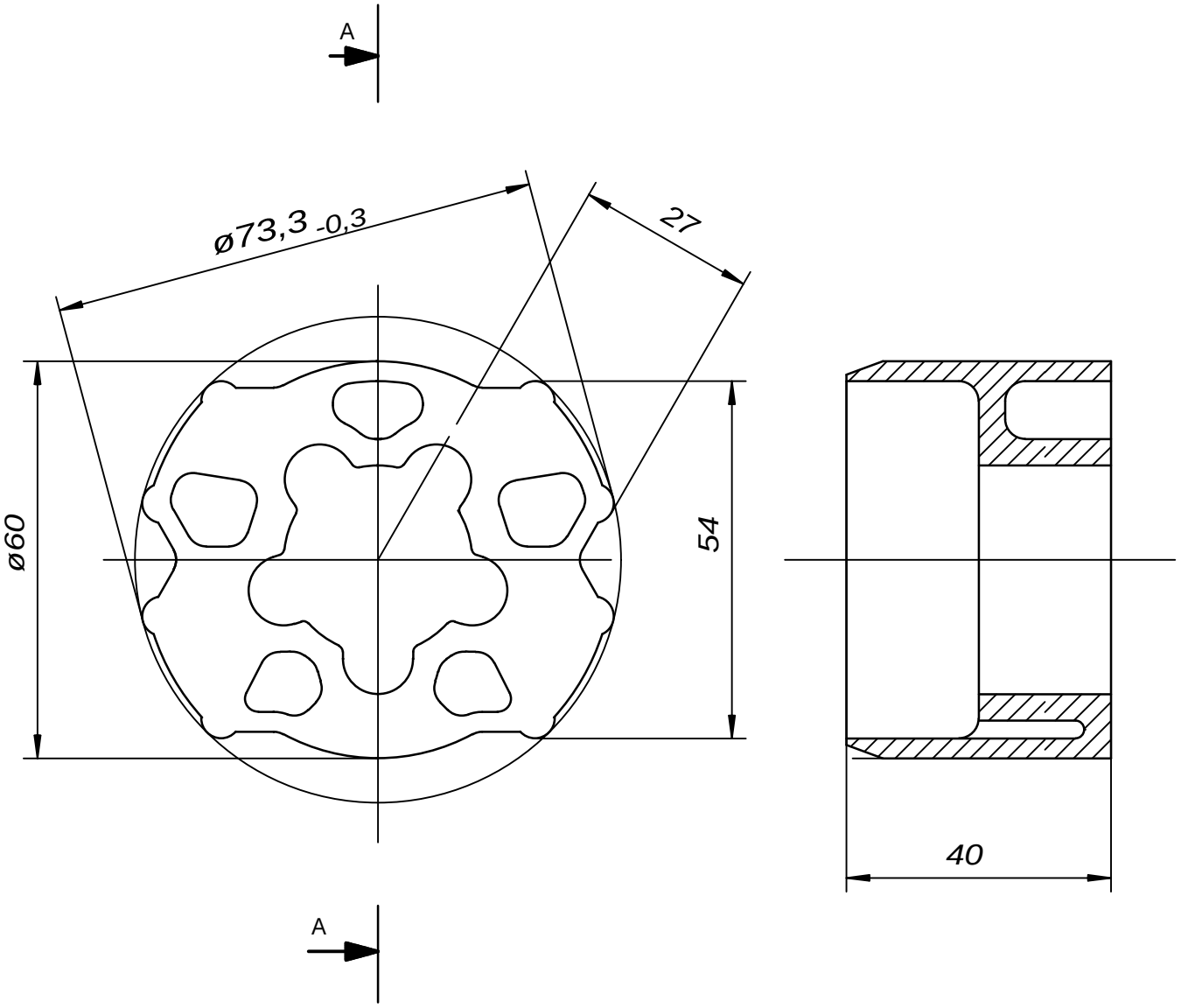


INTERFACE-
drawing

| | | | | | | | |
|---|---|---|---|---|---|---|---|
| Vorstehende Zeichnung urheberrechtlich geschützt. Alle Rechte vorbehalten. Jede Vervielfältigung, auch von Ausschnitten verboten ! | | | | Allgemeintoleranzen: Metalle ISO 2768 mittel Kunstst. DIN 16901 130A | (Oberfläche) | Maßstab: 1:1 | (Gewicht) Kg |
| | | | | | | (Werkstoff) PA6 GF30 schwarz | |
| | | | | Datum | Name | (Verwendung) SOMFY Serie HiPro LT60/LT50 | |
| | | | | Bearbeit 01.02.2007 | Stollberg | | |
| | | | | Geprüft | | | |
| | | | | Qualität | | (Benennung) Adapter H 75 | |
| | | | | Freigabe | | | |
| | | | | somfy 72108 Rottenburg | | (neue Art.-Nr) 9761010 | (Index) IN |
| Zust. | Änderung | Datum | Name | | | | |
| (Dosname) MECHZUB\INTERFAC\9761010I | | | | | (Format) A 4 | (alte Art.-Nr.) | (Blatt) 1 |
| Verteiler: | QSM (3x) ☐ QSE (1x) ☐ | AV (1x) ☐ MVM (1x) ☐ | EK (3x) ☐ Kunde ☐ | | | (Zeichnungs-Nr.) 9761010IN A00 | Bl. |