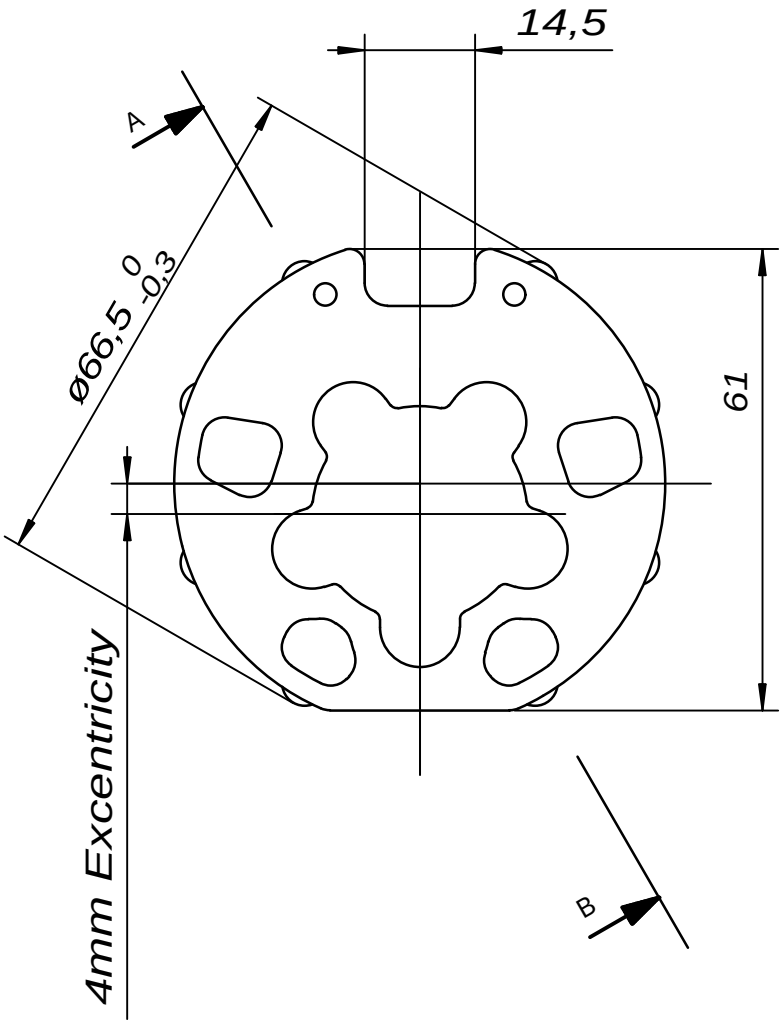

A-B

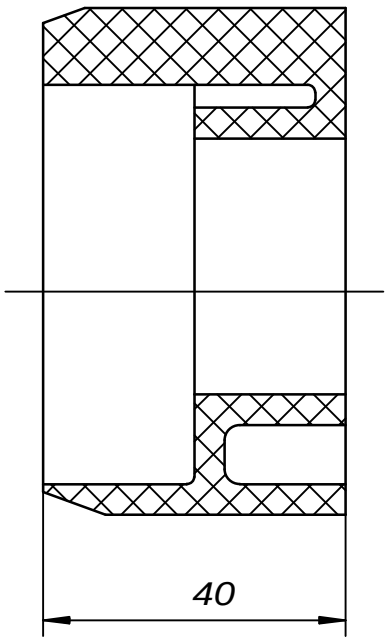

INTERFACE-drawing

Vorstehende Zeichnung urheberrechtlich geschützt. Alle Rechte vorbehalten. Jede Vervielfältigung, auch von Ausschnitten verboten !

Allgemeintoleranzen: Metalle ISO 2768 mittel, Kunstst. DIN 16901 130A

(Oberfläche)

Maßstab: 1:1

(Gewicht) Kg

(Werkstoff) PA6 GF30 schwarz/black

(Verwendung) Mitnehmer/wheel LT50 Profilwelle/tube PERMA 70x2

(Benennung) Welle/tube Perma ø70x2

	Datum	Name
Bearbeit	06.04.1995	S.Braun
Geprüft	06.04.95	Stollberg
Qualität	06.04.95	Strohmeier
Freigabe	06.04.95	Dr.Prager

Zust.	Änderung	Datum	Name
A02	Ref.-No. changed, was 761011	22.5.02	Sto
a	Cancel Softclip	27.12.95	Alb

SOMFY
72108 Rottenburg

(neue Art.-Nr) 9761011 A02

(Index) IN

(Dosname) MECHZUB\INTERFAC\9761011I

(Format) A 4

(alte Art.-Nr.)

(Blatt) 1 Bl.

(Zeichnungs-Nr.) 9761011IN A02

Verteiler: QSM (3x) ☐ QSE (1x) ☐ AV (1x) ☐ MVM (1x) ☐ EK (3x) ☐ Kunde ☐