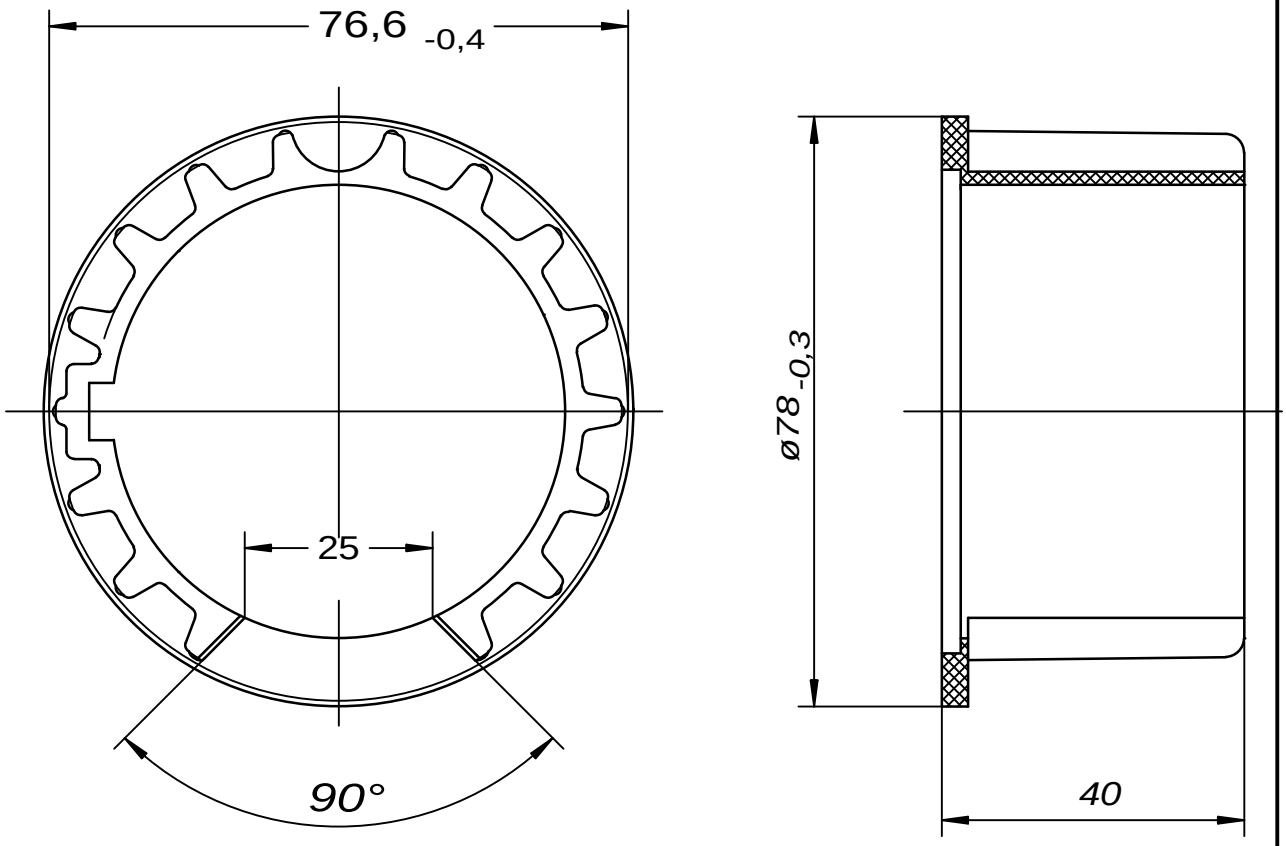

INTERFACE-drawing

Vorstehende Zeichnung urheberrechtlich geschützt. Alle Rechte vorbehalten. Jede Vervielfältigung, auch von Ausschnitten verboten !

Allgemeintoleranzen: Metalle ISO 2768 mittel, Kunstst. DIN 16901 130A

(Oberfläche)

	Datum	Name
Bearbeit	14.05.1995	Stollberg
Geprüft	-	-
Qualität	17.05.95	Strohmeier
Freigabe	18.05.95	Häring

Zust.	Änderung	Datum	Name

SOMFY
72108 Rottenburg

Maßstab: 1:1

(Gewicht) Kg

(Werkstoff) PP schwarz/black

(Verwendung) Adapter/crown LT60 Tuchwelle/tube ø78x1,0

(Benennung) spezial tube MHZ 78

(neue Art.-Nr) 9762012

(Index) IN

(Dosname) MECHZUB\INTERFAC\9762012I

(Format) A 4

(alte Art.-Nr.)

(Blatt) 1 Bl.

(Zeichnungs-Nr.) 9762012IN A00

Verteiler: QSM (3x) ☐ QSE (1x) ☐ AV (1x) ☐ MVM (1x) ☐ EK (3x) ☐ Kunde ☐