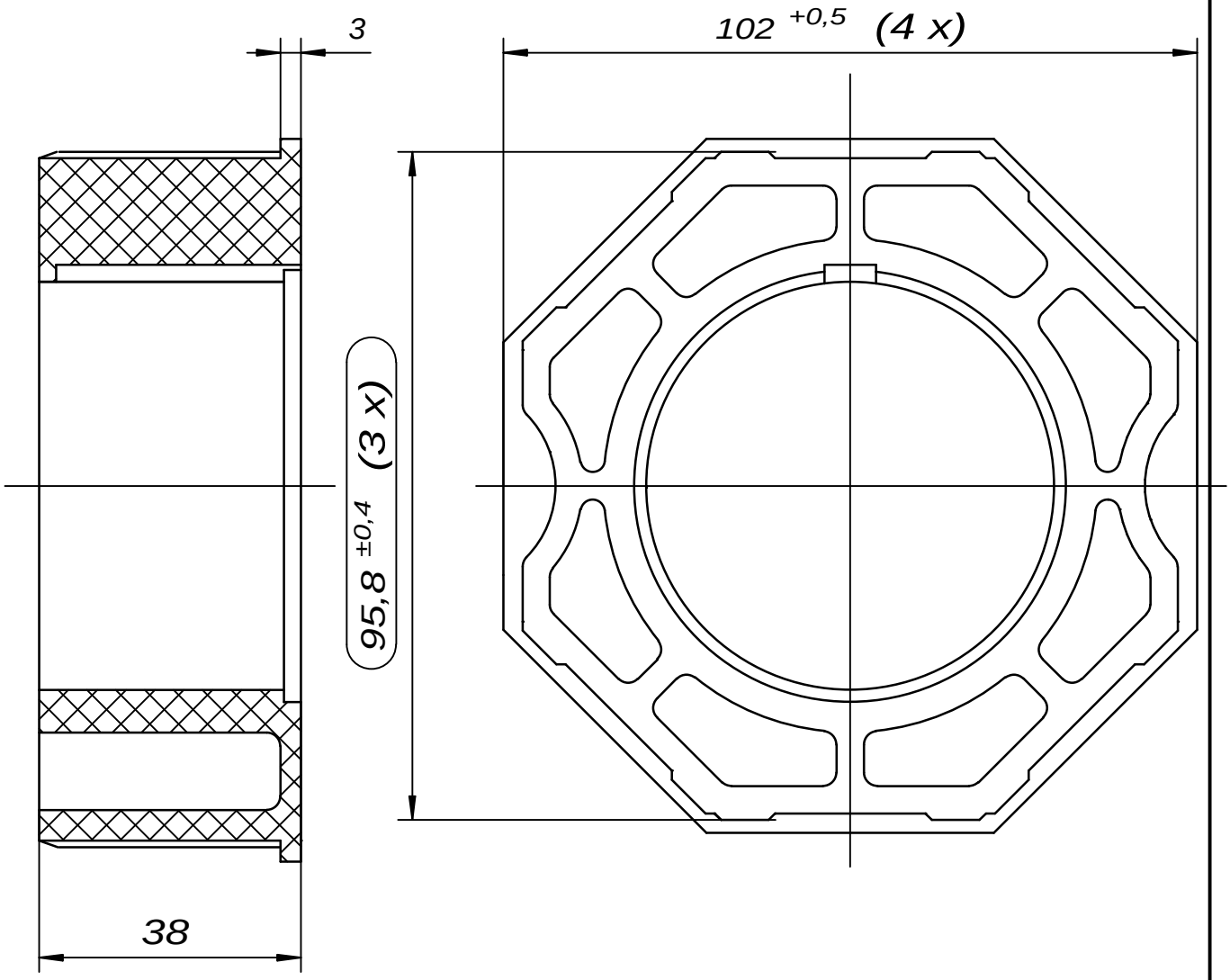

INTERFACE-
drawing

Vorstehende Zeichnung urheberrechtlich geschützt. Alle Rechte vorbehalten. Jede Vervielfältigung, auch von Ausschnitten verboten !				Allgemeintoleranzen: Metalle ISO 2768 mittel Kunstst. DIN 16901 130A	(Oberfläche)	Maßstab: 1:1	(Gewicht) Kg
						(Werkstoff) PA6(GF30) schwarz/black	
				Datum	Name	(Verwendung) SOMFY Serie HiPro LT60 Adapter / crown	
				Bearbeit 01.02.2007	Stollberg		
				Geprüft			
				Qualität		(Benennung) Octagon 102x2,5	
				Freigabe			
				somfy 72108 Rottenburg		(neue Art.-Nr) 9762013	(Index) F
Zust.	Änderung	Datum	Name				
(Dosname) MECHZUB\INTERFAC\9762013I					(Format) A 4	(alte Art.-Nr.)	(Blatt) 1
Verteiler:	QSM (3x) ☐ QSE (1x) ☐	AV (1x) ☐ MVM (1x) ☐	EK (3x) ☐ Kunde ☐			(Zeichnungs-Nr.) 9762013IN A00	Bl.