GB

3 Assembler les barres de liaison **H** (fig. 3.1) et **H1** (fig. 3.2).

4 Repérer les hauteurs d'installation du moteur et des fixations de porte.

5 Relier l'actionneur à la porte en utilisant les barres de liaisons **H** pour le battant recouvrant et **H1** pour le battant recouvert (fig. 5.1) :
- Extrémité **G** sur chariot (fig. 5.2)
- Extrémité **D** sur porte (fig. 5.3).

Ne pas trop serrer de sorte que les barres restent mobiles.

6 Débrayer le chariot puis le déplacer vers la porte jusqu'à 10 cm environ de l'extrémité du rail.
Positionner les deux battants dans la position d'ouverture souhaitée.
Refermer légèrement le battant recouvert de sorte que la barre de liaison **H1** se rétracte de 5 cm environ au niveau des pièces **G** et **C**.
Percer et assembler les barres **G** et **C**.
Positionner la butée d'ouverture devant le chariot :
- GDT : utiliser la butée **K** supplémentaire fournie dans le kit ; conserver la butée de fermeture
- KEASY 5-10, AXORN 50, 70, 90 : conserver la butée de fermeture.
- KEASY L-XL, AXORN 65 PRO, 85 PRO, 100 PRO : placer la butée en fin d'ouverture (pas de butée de fermeture).

Une fois l'actionneur en service, vérifier le bon fonctionnement de la détection d'obstacle lors de la fermeture de la porte (voir notice de l'actionneur).

FR

3 Assembler les barres de liaison **H** (fig. 3.1) et **H1** (fig. 3.2).

4 Repérer les hauteurs d'installation du moteur et des fixations de porte.

5 Relier l'actionneur à la porte en utilisant les barres de liaisons **H** pour le battant recouvrant et **H1** pour le battant recouvert (fig. 5.1) :
- Extrémité **G** sur chariot (fig. 5.2)
- Extrémité **D** sur porte (fig. 5.3).

Ne pas trop serrer de sorte que les barres restent mobiles.

6 Débrayer le chariot puis le déplacer vers la porte jusqu'à 10 cm environ de l'extrémité du rail.
Positionner les deux battants dans la position d'ouverture souhaitée.
Refermer légèrement le battant recouvert de sorte que la barre de liaison **H1** se rétracte de 5 cm environ au niveau des pièces **G** et **C**.
Percer et assembler les barres **G** et **C**.
Positionner la butée d'ouverture devant le chariot :
- GDT : utiliser la butée **K** supplémentaire fournie dans le kit ; conserver la butée de fermeture
- KEASY 5-10, AXORN 50, 70, 90 : conserver la butée de fermeture.
- KEASY L-XL, AXORN 65 PRO, 85 PRO, 100 PRO : placer la butée en fin d'ouverture (pas de butée de fermeture).

Une fois l'actionneur en service, vérifier le bon fonctionnement de la détection d'obstacle lors de la fermeture de la porte (voir notice de l'actionneur).

DE

3 Assembler les barres de liaison **H** (fig. 3.1) et **H1** (fig. 3.2).

4 Repérer les hauteurs d'installation du moteur et des fixations de porte.

5 Relier l'actionneur à la porte en utilisant les barres de liaisons **H** pour le battant recouvrant et **H1** pour le battant recouvert (fig. 5.1) :
- Extrémité **G** sur chariot (fig. 5.2)
- Extrémité **D** sur porte (fig. 5.3).

Ne pas trop serrer de sorte que les barres restent mobiles.

6 Débrayer le chariot puis le déplacer vers la porte jusqu'à 10 cm environ de l'extrémité du rail.
Positionner les deux battants dans la position d'ouverture souhaitée.
Refermer légèrement le battant recouvert de sorte que la barre de liaison **H1** se rétracte de 5 cm environ au niveau des pièces **G** et **C**.
Percer et assembler les barres **G** et **C**.
Positionner la butée d'ouverture devant le chariot :
- GDT : utiliser la butée **K** supplémentaire fournie dans le kit ; conserver la butée de fermeture
- KEASY 5-10, AXORN 50, 70, 90 : conserver la butée de fermeture.
- KEASY L-XL, AXORN 65 PRO, 85 PRO, 100 PRO : placer la butée en fin d'ouverture (pas de butée de fermeture).

Une fois l'actionneur en service, vérifier le bon fonctionnement de la détection d'obstacle lors de la fermeture de la porte (voir notice de l'actionneur).

IT

3 Assembler les barres de liaison **H** (fig. 3.1) et **H1** (fig. 3.2).

4 Repérer les hauteurs d'installation du moteur et des fixations de porte.

5 Relier l'actionneur à la porte en utilisant les barres de liaisons **H** pour le battant recouvrant et **H1** pour le battant recouvert (fig. 5.1) :
- Extrémité **G** sur chariot (fig. 5.2)
- Extrémité **D** sur porte (fig. 5.3).

Ne pas trop serrer de sorte que les barres restent mobiles.

6 Débrayer le chariot puis le déplacer vers la porte jusqu'à 10 cm environ de l'extrémité du rail.
Positionner les deux battants dans la position d'ouverture souhaitée.
Refermer légèrement le battant recouvert de sorte que la barre de liaison **H1** se rétracte de 5 cm environ au niveau des pièces **G** et **C**.
Percer et assembler les barres **G** et **C**.
Positionner la butée d'ouverture devant le chariot :
- GDT : utiliser la butée **K** supplémentaire fournie dans le kit ; conserver la butée de fermeture
- KEASY 5-10, AXORN 50, 70, 90 : conserver la butée de fermeture.
- KEASY L-XL, AXORN 65 PRO, 85 PRO, 100 PRO : placer la butée en fin d'ouverture (pas de butée de fermeture).

Une fois l'actionneur en service, vérifier le bon fonctionnement de la détection d'obstacle lors de la fermeture de la porte (voir notice de l'actionneur).

ES

3 Assembler les barres de liaison **H** (fig. 3.1) et **H1** (fig. 3.2).

4 Repérer les hauteurs d'installation du moteur et des fixations de porte.

5 Relier l'actionneur à la porte en utilisant les barres de liaisons **H** pour le battant recouvrant et **H1** pour le battant recouvert (fig. 5.1) :
- Extrémité **G** sur chariot (fig. 5.2)
- Extrémité **D** sur porte (fig. 5.3).

Ne pas trop serrer de sorte que les barres restent mobiles.

6 Débrayer le chariot puis le déplacer vers la porte jusqu'à 10 cm environ de l'extrémité du rail.
Positionner les deux battants dans la position d'ouverture souhaitée.
Refermer légèrement le battant recouvert de sorte que la barre de liaison **H1** se rétracte de 5 cm environ au niveau des pièces **G** et **C**.
Percer et assembler les barres **G** et **C**.
Positionner la butée d'ouverture devant le chariot :
- GDT : utiliser la butée **K** supplémentaire fournie dans le kit ; conserver la butée de fermeture
- KEASY 5-10, AXORN 50, 70, 90 : conserver la butée de fermeture.
- KEASY L-XL, AXORN 65 PRO, 85 PRO, 100 PRO : placer la butée en fin d'ouverture (pas de butée de fermeture).

Une fois l'actionneur en service, vérifier le bon fonctionnement de la détection d'obstacle lors de la fermeture de la porte (voir notice de l'actionneur).

PT

3 Assembler les barres de liaison **H** (fig. 3.1) et **H1** (fig. 3.2).

4 Repérer les hauteurs d'installation du moteur et des fixations de porte.

5 Relier l'actionneur à la porte en utilisant les barres de liaisons **H** pour le battant recouvrant et **H1** pour le battant recouvert (fig. 5.1) :
- Extrémité **G** sur chariot (fig. 5.2)
- Extrémité **D** sur porte (fig. 5.3).

Ne pas trop serrer de sorte que les barres restent mobiles.

6 Débrayer le chariot puis le déplacer vers la porte jusqu'à 10 cm environ de l'extrémité du rail.
Positionner les deux battants dans la position d'ouverture souhaitée.
Refermer légèrement le battant recouvert de sorte que la barre de liaison **H1** se rétracte de 5 cm environ au niveau des pièces **G** et **C**.
Percer et assembler les barres **G** et **C**.
Positionner la butée d'ouverture devant le chariot :
- GDT : utiliser la butée **K** supplémentaire fournie dans le kit ; conserver la butée de fermeture
- KEASY 5-10, AXORN 50, 70, 90 : conserver la butée de fermeture.
- KEASY L-XL, AXORN 65 PRO, 85 PRO, 100 PRO : placer la butée en fin d'ouverture (pas de butée de fermeture).

Une fois l'actionneur en service, vérifier le bon fonctionnement de la détection d'obstacle lors de la fermeture de la porte (voir notice de l'actionneur).

NL

3 Assembler les barres de liaison **H** (fig. 3.1) et **H1** (fig. 3.2).

4 Repérer les hauteurs d'installation du moteur et des fixations de porte.

5 Relier l'actionneur à la porte en utilisant les barres de liaisons **H** pour le battant recouvrant et **H1** pour le battant recouvert (fig. 5.1) :
- Extrémité **G** sur chariot (fig. 5.2)
- Extrémité **D** sur porte (fig. 5.3).

Ne pas trop serrer de sorte que les barres restent mobiles.

6 Débrayer le chariot puis le déplacer vers la porte jusqu'à 10 cm environ de l'extrémité du rail.
Positionner les deux battants dans la position d'ouverture souhaitée.
Refermer légèrement le battant recouvert de sorte que la barre de liaison **H1** se rétracte de 5 cm environ au niveau des pièces **G** et **C**.
Percer et assembler les barres **G** et **C**.
Positionner la butée d'ouverture devant le chariot :
- GDT : utiliser la butée **K** supplémentaire fournie dans le kit ; conserver la butée de fermeture
- KEASY 5-10, AXORN 50, 70, 90 : conserver la butée de fermeture.
- KEASY L-XL, AXORN 65 PRO, 85 PRO, 100 PRO : placer la butée en fin d'ouverture (pas de butée de fermeture).

Une fois l'actionneur en service, vérifier le bon fonctionnement de la détection d'obstacle lors de la fermeture de la porte (voir notice de l'actionneur).

NO

3 Assembler les barres de liaison **H** (fig. 3.1) et **H1** (fig. 3.2).

4 Repérer les hauteurs d'installation du moteur et des fixations de porte.

5 Relier l'actionneur à la porte en utilisant les barres de liaisons **H** pour le battant recouvrant et **H1** pour le battant recouvert (fig. 5.1) :
- Extrémité **G** sur chariot (fig. 5.2)
- Extrémité **D** sur porte (fig. 5.3).

Ne pas trop serrer de sorte que les barres restent mobiles.

6 Débrayer le chariot puis le déplacer vers la porte jusqu'à 10 cm environ de l'extrémité du rail.
Positionner les deux battants dans la position d'ouverture souhaitée.
Refermer légèrement le battant recouvert de sorte que la barre de liaison **H1** se rétracte de 5 cm environ au niveau des pièces **G** et **C**.
Percer et assembler les barres **G** et **C**.
Positionner la butée d'ouverture devant le chariot :
- GDT : utiliser la butée **K** supplémentaire fournie dans le kit ; conserver la butée de fermeture
- KEASY 5-10, AXORN 50, 70, 90 : conserver la butée de fermeture.
- KEASY L-XL, AXORN 65 PRO, 85 PRO, 100 PRO : placer la butée en fin d'ouverture (pas de butée de fermeture).

Une fois l'actionneur en service, vérifier le bon fonctionnement de la détection d'obstacle lors de la fermeture de la porte (voir notice de l'actionneur).

SE

3 Assembler les barres de liaison **H** (fig. 3.1) et **H1** (fig. 3.2).

4 Repérer les hauteurs d'installation du moteur et des fixations de porte.

5 Relier l'actionneur à la porte en utilisant les barres de liaisons **H** pour le battant recouvrant et **H1** pour le battant recouvert (fig. 5.1) :
- Extrémité **G** sur chariot (fig. 5.2)
- Extrémité **D** sur porte (fig. 5.3).

Ne pas trop serrer de sorte que les barres restent mobiles.

6 Débrayer le chariot puis le déplacer vers la porte jusqu'à 10 cm environ de l'extrémité du rail.
Positionner les deux battants dans la position d'ouverture souhaitée.
Refermer légèrement le battant recouvert de sorte que la barre de liaison **H1** se rétracte de 5 cm environ au niveau des pièces **G** et **C**.
Percer et assembler les barres **G** et **C**.
Positionner la butée d'ouverture devant le chariot :
- GDT : utiliser la butée **K** supplémentaire fournie dans le kit ; conserver la butée de fermeture
- KEASY 5-10, AXORN 50, 70, 90 : conserver la butée de fermeture.
- KEASY L-XL, AXORN 65 PRO, 85 PRO, 100 PRO : placer la butée en fin d'ouverture (pas de butée de fermeture).

Une fois l'actionneur en service, vérifier le bon fonctionnement de la détection d'obstacle lors de la fermeture de la porte (voir notice de l'actionneur).

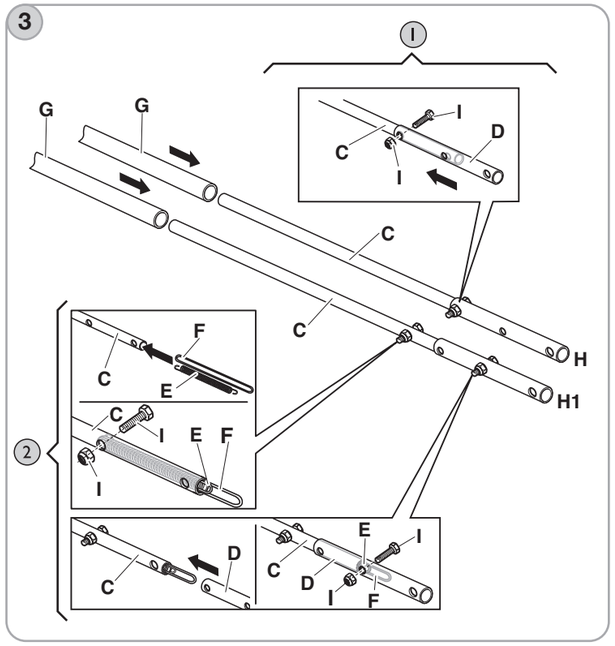

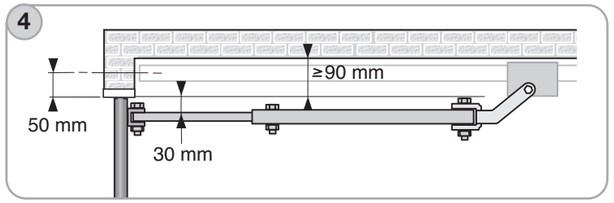

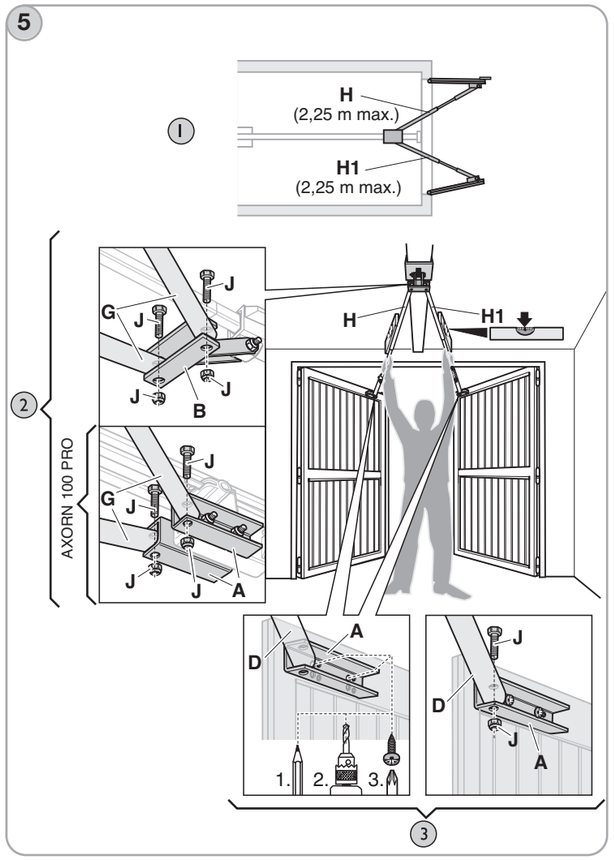

FI

3 Assembler les barres de liaison **H** (fig. 3.1) et **H1** (fig. 3.2).

4 Repérer les hauteurs d'installation du moteur et des fixations de porte.

5 Relier l'actionneur à la porte en utilisant les barres de liaisons **H** pour le battant recouvrant et **H1** pour le battant recouvert (fig. 5.1) :
- Extrémité **G** sur chariot (fig. 5.2)
- Extrémité **D** sur porte (fig. 5.3).

Ne pas trop serrer de sorte que les barres restent mobiles.

6 Débrayer le chariot puis le déplacer vers la porte jusqu'à 10 cm environ de l'extrémité du rail.
Positionner les deux battants dans la position d'ouverture souhaitée.
Refermer légèrement le battant recouvert de sorte que la barre de liaison **H1** se rétracte de 5 cm environ au niveau des pièces **G** et **C**.
Percer et assembler les barres **G** et **C**.
Positionner la butée d'ouverture devant le chariot :
- GDT : utiliser la butée **K** supplémentaire fournie dans le kit ; conserver la butée de fermeture
- KEASY 5-10, AXORN 50, 70, 90 : conserver la butée de fermeture.
- KEASY L-XL, AXORN 65 PRO, 85 PRO, 100 PRO : placer la butée en fin d'ouverture (pas de butée de fermeture).

Une fois l'actionneur en service, vérifier le bon fonctionnement de la détection d'obstacle lors de la fermeture de la porte (voir notice de l'actionneur).

DK

3 Assembler les barres de liaison **H** (fig. 3.1) et **H1** (fig. 3.2).

4 Repérer les hauteurs d'installation du moteur et des fixations de porte.

5 Relier l'actionneur à la porte en utilisant les barres de liaisons **H** pour le battant recouvrant et **H1** pour le battant recouvert (fig. 5.1) :
- Extrémité **G** sur chariot (fig. 5.2)
- Extrémité **D** sur porte (fig. 5.3).

Ne pas trop serrer de sorte que les barres restent mobiles.

6 Débrayer le chariot puis le déplacer vers la porte jusqu'à 10 cm environ de l'extrémité du rail.
Positionner les deux battants dans la position d'ouverture souhaitée.
Refermer légèrement le battant recouvert de sorte que la barre de liaison **H1** se rétracte de 5 cm environ au niveau des pièces **G** et **C**.
Percer et assembler les barres **G** et **C**.
Positionner la butée d'ouverture devant le chariot :
- GDT : utiliser la butée **K** supplémentaire fournie dans le kit ; conserver la butée de fermeture
- KEASY 5-10, AXORN 50, 70, 90 : conserver la butée de fermeture.
- KEASY L-XL, AXORN 65 PRO, 85 PRO, 100 PRO : placer la butée en fin d'ouverture (pas de butée de fermeture).

Une fois l'actionneur en service, vérifier le bon fonctionnement de la détection d'obstacle lors de la fermeture de la porte (voir notice de l'actionneur).

PL

3 Assembler les barres de liaison **H** (fig. 3.1) et **H1** (fig. 3.2).

4 Repérer les hauteurs d'installation du moteur et des fixations de porte.

5 Relier l'actionneur à la porte en utilisant les barres de liaisons **H** pour le battant recouvrant et **H1** pour le battant recouvert (fig. 5.1) :
- Extrémité **G** sur chariot (fig. 5.2)
- Extrémité **D** sur porte (fig. 5.3).

Ne pas trop serrer de sorte que les barres restent mobiles.

6 Débrayer le chariot puis le déplacer vers la porte jusqu'à 10 cm environ de l'extrémité du rail.
Positionner les deux battants dans la position d'ouverture souhaitée.
Refermer légèrement le battant recouvert de sorte que la barre de liaison **H1** se rétracte de 5 cm environ au niveau des pièces **G** et **C**.
Percer et assembler les barres **G** et **C**.
Positionner la butée d'ouverture devant le chariot :
- GDT : utiliser la butée **K** supplémentaire fournie dans le kit ; conserver la butée de fermeture
- KEASY 5-10, AXORN 50, 70, 90 : conserver la butée de fermeture.
- KEASY L-XL, AXORN 65 PRO, 85 PRO, 100 PRO : placer la butée en fin d'ouverture (pas de butée de fermeture).

Une fois l'actionneur en service, vérifier le bon fonctionnement de la détection d'obstacle lors de la fermeture de la porte (voir notice de l'actionneur).

CZ

3 Assembler les barres de liaison **H** (fig. 3.1) et **H1** (fig. 3.2).

4 Repérer les hauteurs d'installation du moteur et des fixations de porte.

5 Relier l'actionneur à la porte en utilisant les barres de liaisons **H** pour le battant recouvrant et **H1** pour le battant recouvert (fig. 5.1) :
- Extrémité **G** sur chariot (fig. 5.2)
- Extrémité **D** sur porte (fig. 5.3).

Ne pas trop serrer de sorte que les barres restent mobiles.

6 Débrayer le chariot puis le déplacer vers la porte jusqu'à 10 cm environ de l'extrémité du rail.
Positionner les deux battants dans la position d'ouverture souhaitée.
Refermer légèrement le battant recouvert de sorte que la barre de liaison **H1** se rétracte de 5 cm environ au niveau des pièces **G** et **C**.
Percer et assembler les barres **G** et **C**.
Positionner la butée d'ouverture devant le chariot :
- GDT : utiliser la butée **K** supplémentaire fournie dans le kit ; conserver la butée de fermeture
- KEASY 5-10, AXORN 50, 70, 90 : conserver la butée de fermeture.
- KEASY L-XL, AXORN 65 PRO, 85 PRO, 100 PRO : placer la butée en fin d'ouverture (pas de butée de fermeture).

Une fois l'actionneur en service, vérifier le bon fonctionnement de la détection d'obstacle lors de la fermeture de la porte (voir notice de l'actionneur).

HR

3 Assembler les barres de liaison **H** (fig. 3.1) et **H1** (fig. 3.2).

4 Repérer les hauteurs d'installation du moteur et des fixations de porte.

5 Relier l'actionneur à la porte en utilisant les barres de liaisons **H** pour le battant recouvrant et **H1** pour le battant recouvert (fig. 5.1) :
- Extrémité **G** sur chariot (fig. 5.2)
- Extrémité **D** sur porte (fig. 5.3).

Ne pas trop serrer de sorte que les barres restent mobiles.

6 Débrayer le chariot puis le déplacer vers la porte jusqu'à 10 cm environ de l'extrémité du rail.
Positionner les deux battants dans la position d'ouverture souhaitée.
Refermer légèrement le battant recouvert de sorte que la barre de liaison **H1** se rétracte de 5 cm environ au niveau des pièces **G** et **C**.
Percer et assembler les barres **G** et **C**.
Positionner la butée d'ouverture devant le chariot :
- GDT : utiliser la butée **K** supplémentaire fournie dans le kit ; conserver la butée de fermeture
- KEASY 5-10, AXORN 50, 70, 90 : conserver la butée de fermeture.
- KEASY L-XL, AXORN 65 PRO, 85 PRO, 100 PRO : placer la butée en fin d'ouverture (pas de butée de fermeture).

Une fois l'actionneur en service, vérifier le bon fonctionnement de la détection d'obstacle lors de la fermeture de la porte (voir notice de l'actionneur).

SI

3 Assembler les barres de liaison **H** (fig. 3.1) et **H1** (fig. 3.2).

4 Repérer les hauteurs d'installation du moteur et des fixations de porte.

5 Relier l'actionneur à la porte en utilisant les barres de liaisons **H** pour le battant recouvrant et **H1** pour le battant recouvert (fig. 5.1) :
- Extrémité **G** sur chariot (fig. 5.2)
- Extrémité **D** sur porte (fig. 5.3).

Ne pas trop serrer de sorte que les barres restent mobiles.

6 Débrayer le chariot puis le déplacer vers la porte jusqu'à 10 cm environ de l'extrémité du rail.
Positionner les deux battants dans la position d'ouverture souhaitée.
Refermer légèrement le battant recouvert de sorte que la barre de liaison **H1** se rétracte de 5 cm environ au niveau des pièces **G** et **C**.
Percer et assembler les barres **G** et **C**.
Positionner la butée d'ouverture devant le chariot :
- GDT : utiliser la butée **K** supplémentaire fournie dans le kit ; conserver la butée de fermeture
- KEASY 5-10, AXORN 50, 70, 90 : conserver la butée de fermeture.
- KEASY L-XL, AXORN 65 PRO, 85 PRO, 100 PRO : placer la butée en fin d'ouverture (pas de butée de fermeture).

Une fois l'actionneur en service, vérifier le bon fonctionnement de la détection d'obstacle lors de la fermeture de la porte (voir notice de l'actionneur).

HU

3 Assembler les barres de liaison **H** (fig. 3.1) et **H1** (fig. 3.2).

4 Repérer les hauteurs d'installation du moteur et des fixations de porte.

5 Relier l'actionneur à la porte en utilisant les barres de liaisons **H** pour le battant recouvrant et **H1** pour le battant recouvert (fig. 5.1) :
- Extrémité **G** sur chariot (fig. 5.2)
- Extrémité **D** sur porte (fig. 5.3).

Ne pas trop serrer de sorte que les barres restent mobiles.

6 Débrayer le chariot puis le déplacer vers la porte jusqu'à 10 cm environ de l'extrémité du rail.
Positionner les deux battants dans la position d'ouverture souhaitée.
Refermer légèrement le battant recouvert de sorte que la barre de liaison **H1** se rétracte de 5 cm environ au niveau des pièces **G** et **C**.
Percer et assembler les barres **G** et **C**.
Positionner la butée d'ouverture devant le chariot :
- GDT : utiliser la butée **K** supplémentaire fournie dans le kit ; conserver la butée de fermeture
- KEASY 5-10, AXORN 50, 70, 90 : conserver la butée de fermeture.
- KEASY L-XL, AXORN 65 PRO, 85 PRO, 100 PRO : placer la butée en fin d'ouverture (pas de butée de fermeture).

Une fois l'actionneur en service, vérifier le bon fonctionnement de la détection d'obstacle lors de la fermeture de la porte (voir notice de l'actionneur).

RO

3 Assembler les barres de liaison **H** (fig. 3.1) et **H1** (fig. 3.2).

4 Repérer les hauteurs d'installation du moteur et des fixations de porte.

5 Relier l'actionneur à la porte en utilisant les barres de liaisons **H** pour le battant recouvrant et **H1** pour le battant recouvert (fig. 5.1) :
- Extrémité **G** sur chariot (fig. 5.2)
- Extrémité **D** sur porte (fig. 5.3).

Ne pas trop serrer de sorte que les barres restent mobiles.

6 Débrayer le chariot puis le déplacer vers la porte jusqu'à 10 cm environ de l'extrémité du rail.
Positionner les deux battants dans la position d'ouverture souhaitée.
Refermer légèrement le battant recouvert de sorte que la barre de liaison **H1** se rétracte de 5 cm environ au niveau des pièces **G** et **C**.
Percer et assembler les barres **G** et **C**.
Positionner la butée d'ouverture devant le chariot :
- GDT : utiliser la butée **K** supplémentaire fournie dans le kit ; conserver la butée de fermeture
- KEASY 5-10, AXORN 50, 70, 90 : conserver la butée de fermeture.
- KEASY L-XL, AXORN 65 PRO, 85 PRO, 100 PRO : placer la butée en fin d'ouverture (pas de butée de fermeture).

Une fois l'actionneur en service, vérifier le bon fonctionnement de la détection d'obstacle lors de la fermeture de la porte (voir notice de l'actionneur).

TR

3 Assembler les barres de liaison **H** (fig. 3.1) et **H1** (fig. 3.2).

4 Repérer les hauteurs d'installation du moteur et des fixations de porte.

5 Relier l'actionneur à la porte en utilisant les barres de liaisons **H** pour le battant recouvrant et **H1** pour le battant recouvert (fig. 5.1) :
- Extrémité **G** sur chariot (fig. 5.2)
- Extrémité **D** sur porte (fig. 5.3).

Ne pas trop serrer de sorte que les barres restent mobiles.

6 Débrayer le chariot puis le déplacer vers la porte jusqu'à 10 cm environ de l'extrémité du rail.
Positionner les deux battants dans la position d'ouverture souhaitée.
Refermer légèrement le battant recouvert de sorte que la barre de liaison **H1** se rétracte de 5 cm environ au niveau des pièces **G** et **C**.
Percer et assembler les barres **G** et **C**.
Positionner la butée d'ouverture devant le chariot :
- GDT : utiliser la butée **K** supplémentaire fournie dans le kit ; conserver la butée de fermeture
- KEASY 5-10, AXORN 50, 70, 90 : conserver la butée de fermeture.
- KEASY L-XL, AXORN 65 PRO, 85 PRO, 100 PRO : placer la butée en fin d'ouverture (pas de butée de fermeture).

Une fois l'actionneur en service, vérifier le bon fonctionnement de la détection d'obstacle lors de la fermeture de la porte (voir notice de l'actionneur).

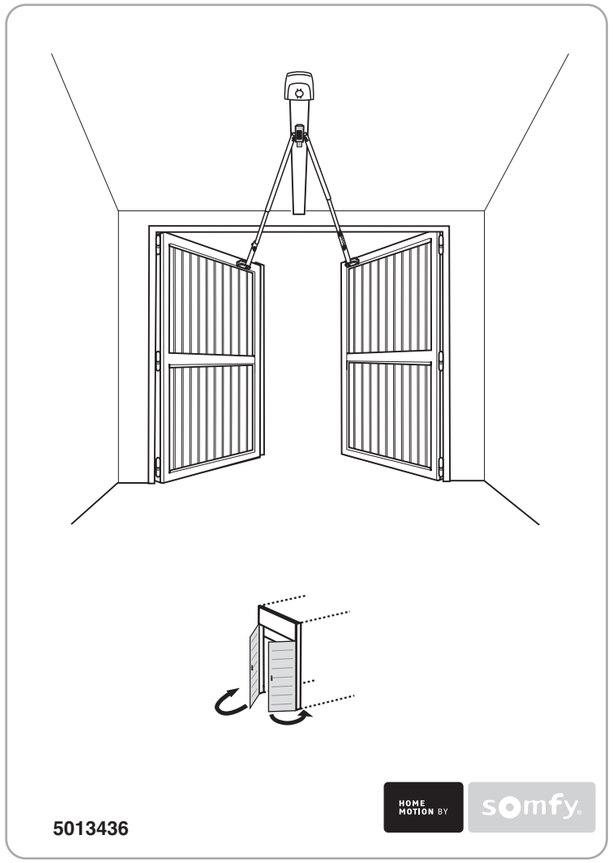

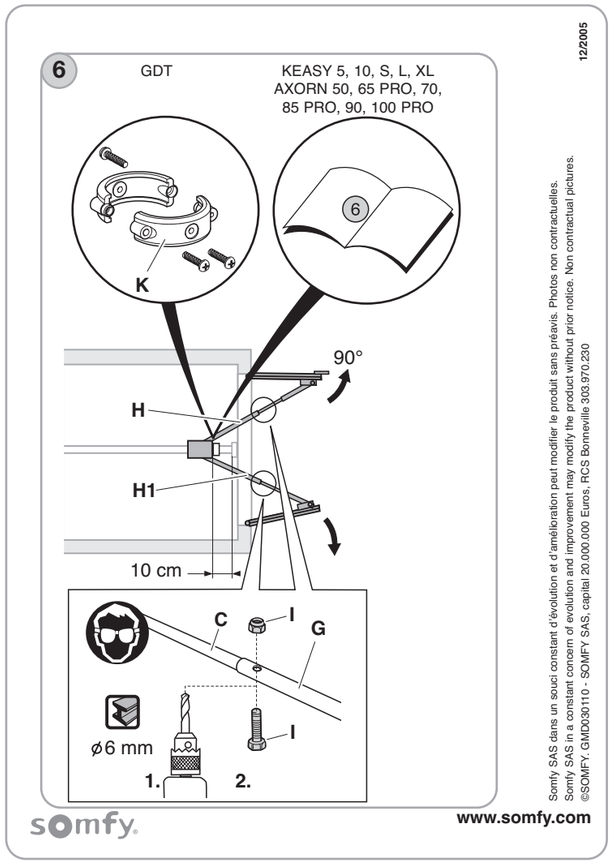

Somfy SAS dans un souci constant d'évolution et d'amélioration peut modifier le produit sans préavis. Photos non contractuelles.
Somfy SAS in a constant concern of evolution and improvement may modify the product without prior notice. Non contractual pictures.
©SOMFY. GMD030110 - SOMFY SAS, capital 20.000.000 Euros, RCS Bonneville 303.970.230

GB KIT PORTE BATTANTE

PRESENTATION
Permet de motoriser les portes battantes, ouvrant vers l'extérieur.

RECOMMANDATIONS
Le non-respect des instructions exclut la responsabilité de SOMFY et sa garantie. Somfy ne peut être tenue responsable des changements de normes et standards intervenus après la publication de cette notice.

FR KIT PORTE BATTANTE

PRESENTATION
Permet de motoriser les portes battantes, ouvrant vers l'extérieur.

RECOMMANDATIONS
Le non-respect des instructions exclut la responsabilité de SOMFY et sa garantie. Somfy ne peut être tenue responsable des changements de normes et standards intervenus après la publication de cette notice.

DE KIT PORTE BATTANTE

PRESENTATION
Permet de motoriser les portes battantes, ouvrant vers l'extérieur.

RECOMMANDATIONS
Le non-respect des instructions exclut la responsabilité de SOMFY et sa garantie. Somfy ne peut être tenue responsable des changements de normes et standards intervenus après la publication de cette notice.

IT KIT PORTE BATTANTE

PRESENTATION
Permet de motoriser les portes battantes, ouvrant vers l'extérieur.

RECOMMANDATIONS
Le non-respect des instructions exclut la responsabilité de SOMFY et sa garantie. Somfy ne peut être tenue responsable des changements de normes et standards intervenus après la publication de cette notice.

ES KIT PORTE BATTANTE

PRESENTATION
Permet de motoriser les portes battantes, ouvrant vers l'extérieur.

RECOMMANDATIONS
Le non-respect des instructions exclut la responsabilité de SOMFY et sa garantie. Somfy ne peut être tenue responsable des changements de normes et standards intervenus après la publication de cette notice.

PT KIT PORTE BATTANTE

PRESENTATION
Permet de motoriser les portes battantes, ouvrant vers l'extérieur.

RECOMMANDATIONS
Le non-respect des instructions exclut la responsabilité de SOMFY et sa garantie. Somfy ne peut être tenue responsable des changements de normes et standards intervenus après la publication de cette notice.

NL KIT PORTE BATTANTE

PRESENTATION
Permet de motoriser les portes battantes, ouvrant vers l'extérieur.

RECOMMANDATIONS
Le non-respect des instructions exclut la responsabilité de SOMFY et sa garantie. Somfy ne peut être tenue responsable des changements de normes et standards intervenus après la publication de cette notice.

NO KIT PORTE BATTANTE

PRESENTATION
Permet de motoriser les portes battantes, ouvrant vers l'extérieur.

RECOMMANDATIONS
Le non-respect des instructions exclut la responsabilité de SOMFY et sa garantie. Somfy ne peut être tenue responsable des changements de normes et standards intervenus après la publication de cette notice.

SE KIT PORTE BATTANTE

PRESENTATION
Permet de motoriser les portes battantes, ouvrant vers l'extérieur.

RECOMMANDATIONS
Le non-respect des instructions exclut la responsabilité de SOMFY et sa garantie. Somfy ne peut être tenue responsable des changements de normes et standards intervenus après la publication de cette notice.

FI KIT PORTE BATTANTE

PRESENTATION
Permet de motoriser les portes battantes, ouvrant vers l'extérieur.

RECOMMANDATIONS
Le non-respect des instructions exclut la responsabilité de SOMFY et sa garantie. Somfy ne peut être tenue responsable des changements de normes et standards intervenus après la publication de cette notice.

DK KIT PORTE BATTANTE

PRESENTATION
Permet de motoriser les portes battantes, ouvrant vers l'extérieur.

RECOMMANDATIONS
Le non-respect des instructions exclut la responsabilité de SOMFY et sa garantie. Somfy ne peut être tenue responsable des changements de normes et standards intervenus après la publication de cette notice.

PL KIT PORTE BATTANTE

PRESENTATION
Permet de motoriser les portes battantes, ouvrant vers l'extérieur.

RECOMMANDATIONS
Le non-respect des instructions exclut la responsabilité de SOMFY et sa garantie. Somfy ne peut être tenue responsable des changements de normes et standards intervenus après la publication de cette notice.

CZ KIT PORTE BATTANTE

PRESENTATION
Permet de motoriser les portes battantes, ouvrant vers l'extérieur.

RECOMMANDATIONS
Le non-respect des instructions exclut la responsabilité de SOMFY et sa garantie. Somfy ne peut être tenue responsable des changements de normes et standards intervenus après la publication de cette notice.

HR KIT PORTE BATTANTE

PRESENTATION
Permet de motoriser les portes battantes, ouvrant vers l'extérieur.

RECOMMANDATIONS
Le non-respect des instructions exclut la responsabilité de SOMFY et sa garantie. Somfy ne peut être tenue responsable des changements de normes et standards intervenus après la publication de cette notice.

SI KIT PORTE BATTANTE

PRESENTATION
Permet de motoriser les portes battantes, ouvrant vers l'extérieur.

RECOMMANDATIONS
Le non-respect des instructions exclut la responsabilité de SOMFY et sa garantie. Somfy ne peut être tenue responsable des changements de normes et standards intervenus après la publication de cette notice.

HU KIT PORTE BATTANTE

PRESENTATION
Permet de motoriser les portes battantes, ouvrant vers l'extérieur.

RECOMMANDATIONS
Le non-respect des instructions exclut la responsabilité de SOMFY et sa garantie. Somfy ne peut être tenue responsable des changements de normes et standards intervenus après la publication de cette notice.

RO KIT PORTE BATTANTE

PRESENTATION
Permet de motoriser les portes battantes, ouvrant vers l'extérieur.

RECOMMANDATIONS
Le non-respect des instructions exclut la responsabilité de SOMFY et sa garantie. Somfy ne peut être tenue responsable des changements de normes et standards intervenus après la publication de cette notice.

TR KIT PORTE BATTANTE

PRESENTATION
Permet de motoriser les portes battantes, ouvrant vers l'extérieur.

RECOMMANDATIONS
Le non-respect des instructions exclut la responsabilité de SOMFY et sa garantie. Somfy ne peut être tenue responsable des changements de normes et standards intervenus après la publication de cette notice.

GB

1. Remplacer le bras fourni avec l'actionneur par le bras d'adaptation **B** (fig. 1.A à 1.F) ou par 2 cornières **A** (AXORN 100 PRO) (fig. 1.F), à fixer sur le chariot de l'actionneur (1).

2. Inverser le sens de fonctionnement de l'actionneur : AXORN 65 PRO-85 PRO-100 PRO (fig. 2.A).

KEASY 5-10, AXORN 50,70,90 : mettre l'actionneur hors tension. Enlever l'ampoule et dévisser le capot supérieur. Enlever le cache de protection blanc puis inverser les deux fils vert et rouge (fig. 2.B).

KEASY S-L-XL : contacter votre spécialiste SOMFY ou notre ServiceLine.

GDT : consulter la notice d'installation de l'actionneur.

FR

1. Remplacer le bras fourni avec l'actionneur par le bras d'adaptation **B** (fig. 1.A à 1.F) ou par 2 cornières **A** (AXORN 100 PRO) (fig. 1.F), à fixer sur le chariot de l'actionneur (1).

2. Inverser le sens de fonctionnement de l'actionneur : AXORN 65 PRO-85 PRO-100 PRO (fig. 2.A).

KEASY 5-10, AXORN 50,70,90 : mettre l'actionneur hors tension. Enlever l'ampoule et dévisser le capot supérieur. Enlever le cache de protection blanc puis inverser les deux fils vert et rouge (fig. 2.B).

KEASY S-L-XL : contacter votre spécialiste SOMFY ou notre ServiceLine.

GDT : consulter la notice d'installation de l'actionneur.

DE

1. Remplacer le bras fourni avec l'actionneur par le bras d'adaptation **B** (fig. 1.A à 1.F) ou par 2 cornières **A** (AXORN 100 PRO) (fig. 1.F), à fixer sur le chariot de l'actionneur (1).

2. Inverser le sens de fonctionnement de l'actionneur : AXORN 65 PRO-85 PRO-100 PRO (fig. 2.A).

KEASY 5-10, AXORN 50,70,90 : mettre l'actionneur hors tension. Enlever l'ampoule et dévisser le capot supérieur. Enlever le cache de protection blanc puis inverser les deux fils vert et rouge (fig. 2.B).

KEASY S-L-XL : contacter votre spécialiste SOMFY ou notre ServiceLine.

GDT : consulter la notice d'installation de l'actionneur.

IT

1. Remplacer le bras fourni avec l'actionneur par le bras d'adaptation **B** (fig. 1.A à 1.F) ou par 2 cornières **A** (AXORN 100 PRO) (fig. 1.F), à fixer sur le chariot de l'actionneur (1).

2. Inverser le sens de fonctionnement de l'actionneur : AXORN 65 PRO-85 PRO-100 PRO (fig. 2.A).

KEASY 5-10, AXORN 50,70,90 : mettre l'actionneur hors tension. Enlever l'ampoule et dévisser le capot supérieur. Enlever le cache de protection blanc puis inverser les deux fils vert et rouge (fig. 2.B).

KEASY S-L-XL : contacter votre spécialiste SOMFY ou notre ServiceLine.

GDT : consulter la notice d'installation de l'actionneur.

ES

1. Remplacer le bras fourni avec l'actionneur par le bras d'adaptation **B** (fig. 1.A à 1.F) ou par 2 cornières **A** (AXORN 100 PRO) (fig. 1.F), à fixer sur le chariot de l'actionneur (1).

2. Inverser le sens de fonctionnement de l'actionneur : AXORN 65 PRO-85 PRO-100 PRO (fig. 2.A).

KEASY 5-10, AXORN 50,70,90 : mettre l'actionneur hors tension. Enlever l'ampoule et dévisser le capot supérieur. Enlever le cache de protection blanc puis inverser les deux fils vert et rouge (fig. 2.B).

KEASY S-L-XL : contacter votre spécialiste SOMFY ou notre ServiceLine.

GDT : consulter la notice d'installation de l'actionneur.

PT

1. Remplacer le bras fourni avec l'actionneur par le bras d'adaptation **B** (fig. 1.A à 1.F) ou par 2 cornières **A** (AXORN 100 PRO) (fig. 1.F), à fixer sur le chariot de l'actionneur (1).

2. Inverser le sens de fonctionnement de l'actionneur : AXORN 65 PRO-85 PRO-100 PRO (fig. 2.A).

KEASY 5-10, AXORN 50,70,90 : mettre l'actionneur hors tension. Enlever l'ampoule et dévisser le capot supérieur. Enlever le cache de protection blanc puis inverser les deux fils vert et rouge (fig. 2.B).

KEASY S-L-XL : contacter votre spécialiste SOMFY ou notre ServiceLine.

GDT : consulter la notice d'installation de l'actionneur.

NL

1. Remplacer le bras fourni avec l'actionneur par le bras d'adaptation **B** (fig. 1.A à 1.F) ou par 2 cornières **A** (AXORN 100 PRO) (fig. 1.F), à fixer sur le chariot de l'actionneur (1).

2. Inverser le sens de fonctionnement de l'actionneur : AXORN 65 PRO-85 PRO-100 PRO (fig. 2.A).

KEASY 5-10, AXORN 50,70,90 : mettre l'actionneur hors tension. Enlever l'ampoule et dévisser le capot supérieur. Enlever le cache de protection blanc puis inverser les deux fils vert et rouge (fig. 2.B).

KEASY S-L-XL : contacter votre spécialiste SOMFY ou notre ServiceLine.

GDT : consulter la notice d'installation de l'actionneur.

NO

1. Remplacer le bras fourni avec l'actionneur par le bras d'adaptation **B** (fig. 1.A à 1.F) ou par 2 cornières **A** (AXORN 100 PRO) (fig. 1.F), à fixer sur le chariot de l'actionneur (1).

2. Inverser le sens de fonctionnement de l'actionneur : AXORN 65 PRO-85 PRO-100 PRO (fig. 2.A).

KEASY 5-10, AXORN 50,70,90 : mettre l'actionneur hors tension. Enlever l'ampoule et dévisser le capot supérieur. Enlever le cache de protection blanc puis inverser les deux fils vert et rouge (fig. 2.B).

KEASY S-L-XL : contacter votre spécialiste SOMFY ou notre ServiceLine.

GDT : consulter la notice d'installation de l'actionneur.

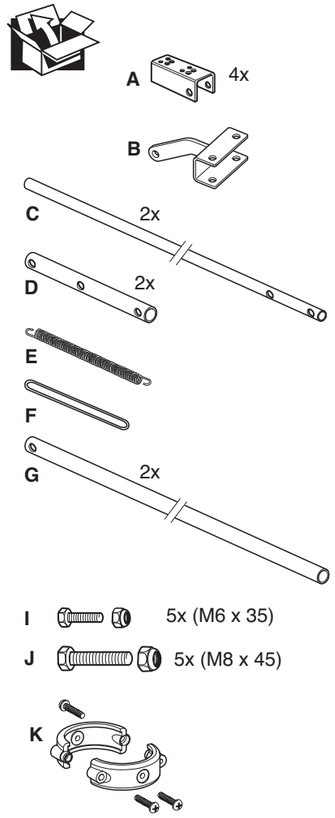

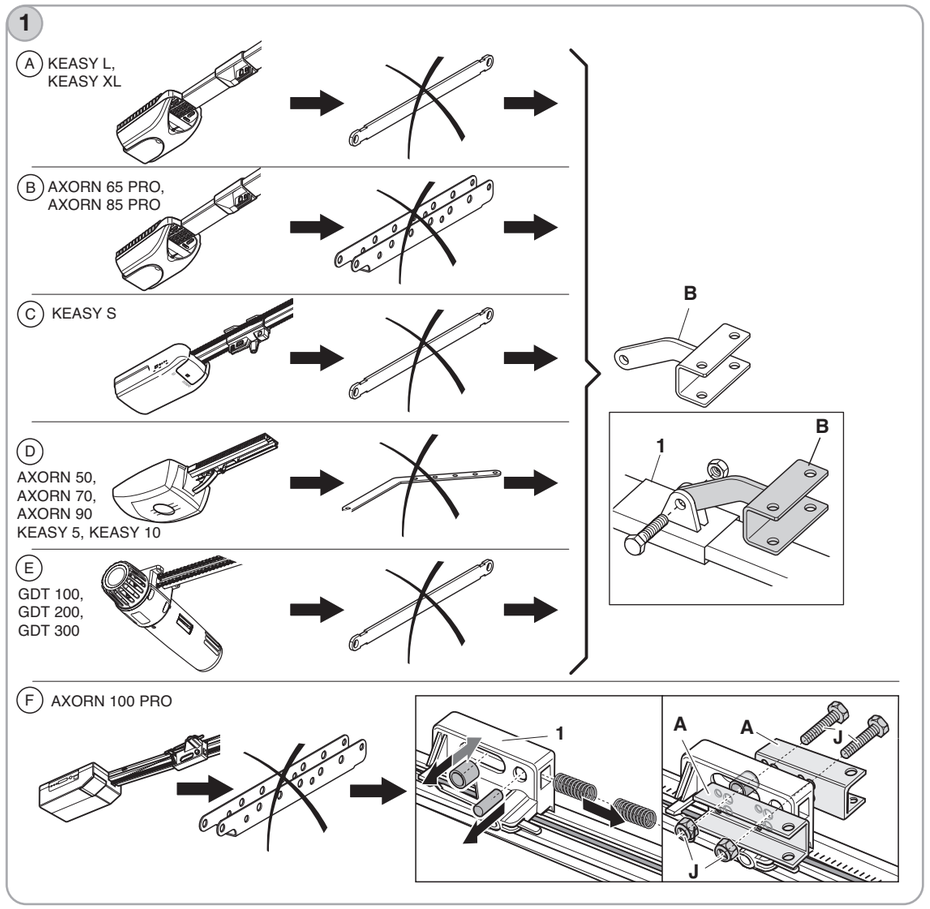

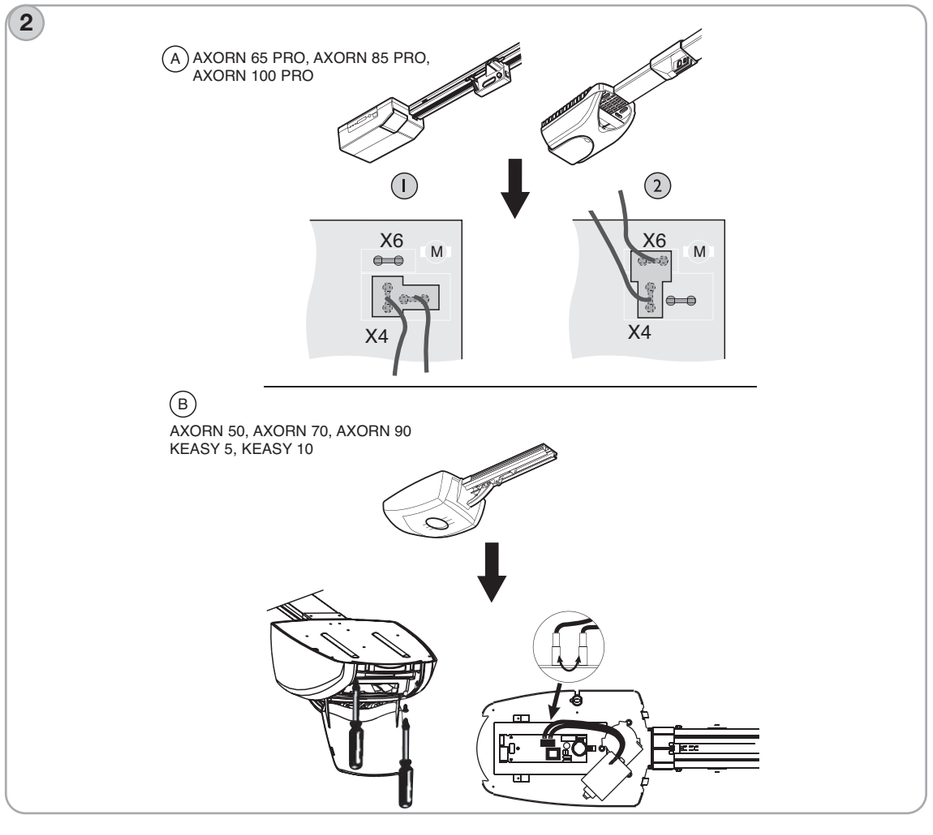

PL

1. Remplacer le bras fourni avec l'actionneur par le bras d'adaptation **B** (fig. 1.A à 1.F) ou par 2 cornières **A** (AXORN 100 PRO) (fig. 1.F), à fixer sur le chariot de l'actionneur (1).

2. Inverser le sens de fonctionnement de l'actionneur : AXORN 65 PRO-85 PRO-100 PRO (fig. 2.A).

KEASY 5-10, AXORN 50,70,90 : mettre l'actionneur hors tension. Enlever l'ampoule et dévisser le capot supérieur. Enlever le cache de protection blanc puis inverser les deux fils vert et rouge (fig. 2.B).

KEASY S-L-XL : contacter votre spécialiste SOMFY ou notre ServiceLine.

GDT : consulter la notice d'installation de l'actionneur.

CZ

1. Remplacer le bras fourni avec l'actionneur par le bras d'adaptation **B** (fig. 1.A à 1.F) ou par 2 cornières **A** (AXORN 100 PRO) (fig. 1.F), à fixer sur le chariot de l'actionneur (1).

2. Inverser le sens de fonctionnement de l'actionneur : AXORN 65 PRO-85 PRO-100 PRO (fig. 2.A).

KEASY 5-10, AXORN 50,70,90 : mettre l'actionneur hors tension. Enlever l'ampoule et dévisser le capot supérieur. Enlever le cache de protection blanc puis inverser les deux fils vert et rouge (fig. 2.B).

KEASY S-L-XL : contacter votre spécialiste SOMFY ou notre ServiceLine.

GDT : consulter la notice d'installation de l'actionneur.

HR

1. Remplacer le bras fourni avec l'actionneur par le bras d'adaptation **B** (fig. 1.A à 1.F) ou par 2 cornières **A** (AXORN 100 PRO) (fig. 1.F), à fixer sur le chariot de l'actionneur (1).

2. Inverser le sens de fonctionnement de l'actionneur : AXORN 65 PRO-85 PRO-100 PRO (fig. 2.A).

KEASY 5-10, AXORN 50,70,90 : mettre l'actionneur hors tension. Enlever l'ampoule et dévisser le capot supérieur. Enlever le cache de protection blanc puis inverser les deux fils vert et rouge (fig. 2.B).

KEASY S-L-XL : contacter votre spécialiste SOMFY ou notre ServiceLine.

GDT : consulter la notice d'installation de l'actionneur.

SI

1. Remplacer le bras fourni avec l'actionneur par le bras d'adaptation **B** (fig. 1.A à 1.F) ou par 2 cornières **A** (AXORN 100 PRO) (fig. 1.F), à fixer sur le chariot de l'actionneur (1).

2. Inverser le sens de fonctionnement de l'actionneur : AXORN 65 PRO-85 PRO-100 PRO (fig. 2.A).

KEASY 5-10, AXORN 50,70,90 : mettre l'actionneur hors tension. Enlever l'ampoule et dévisser le capot supérieur. Enlever le cache de protection blanc puis inverser les deux fils vert et rouge (fig. 2.B).

KEASY S-L-XL : contacter votre spécialiste SOMFY ou notre ServiceLine.

GDT : consulter la notice d'installation de l'actionneur.

HU

1. Remplacer le bras fourni avec l'actionneur par le bras d'adaptation **B** (fig. 1.A à 1.F) ou par 2 cornières **A** (AXORN 100 PRO) (fig. 1.F), à fixer sur le chariot de l'actionneur (1).

2. Inverser le sens de fonctionnement de l'actionneur : AXORN 65 PRO-85 PRO-100 PRO (fig. 2.A).

KEASY 5-10, AXORN 50,70,90 : mettre l'actionneur hors tension. Enlever l'ampoule et dévisser le capot supérieur. Enlever le cache de protection blanc puis inverser les deux fils vert et rouge (fig. 2.B).

KEASY S-L-XL : contacter votre spécialiste SOMFY ou notre ServiceLine.

GDT : consulter la notice d'installation de l'actionneur.

RO

1. Remplacer le bras fourni avec l'actionneur par le bras d'adaptation **B** (fig. 1.A à 1.F) ou par 2 cornières **A** (AXORN 100 PRO) (fig. 1.F), à fixer sur le chariot de l'actionneur (1).

2. Inverser le sens de fonctionnement de l'actionneur : AXORN 65 PRO-85 PRO-100 PRO (fig. 2.A).

KEASY 5-10, AXORN 50,70,90 : mettre l'actionneur hors tension. Enlever l'ampoule et dévisser le capot supérieur. Enlever le cache de protection blanc puis inverser les deux fils vert et rouge (fig. 2.B).

KEASY S-L-XL : contacter votre spécialiste SOMFY ou notre ServiceLine.

GDT : consulter la notice d'installation de l'actionneur.

TR

1. Remplacer le bras fourni avec l'actionneur par le bras d'adaptation **B** (fig. 1.A à 1.F) ou par 2 cornières **A** (AXORN 100 PRO) (fig. 1.F), à fixer sur le chariot de l'actionneur (1).

2. Inverser le sens de fonctionnement de l'actionneur : AXORN 65 PRO-85 PRO-100 PRO (fig. 2.A).

KEASY 5-10, AXORN 50,70,90 : mettre l'actionneur hors tension. Enlever l'ampoule et dévisser le capot supérieur. Enlever le cache de protection blanc puis inverser les deux fils vert et rouge (fig. 2.B).

KEASY S-L-XL : contacter votre spécialiste SOMFY ou notre ServiceLine.

GDT : consulter la notice d'installation de l'actionneur.